Государственное профессиональное образовательное учреждение
«Сыктывкарский лесопромышленный техникум»

«Сыктывкарса вӧр промышленносьт техникум»
уджсикасӧ велӧдан канму учреждение

УТВЕРДЖАЮ:
зам. директора
_____ М.А. Арцер
31.08.2021

Фонд оценочных средств по учебному предмету

УПВ(У).02 Информатика

программы подготовки квалифицированных рабочих, служащих по профессиям

15.01.09 Машинист лесозаготовительных и трелевочных машин
35.01.04 Оператор линий и установок в деревообработке
13.01.10 Электромонтёр по ремонту и обслуживанию электрооборудования (по отраслям)
23.01.17 Мастер по ремонту и обслуживанию автомобилей
15.01.31 Мастер контрольно-измерительных приборов и автоматики

Разработчики:
Игнатова В.С. преподаватель ГПОУ «СЛТ»

Сыктывкар
2021

1. Общие положения

Фонд оценочных средств предназначен для контроля и оценки образовательных достижений, обучающихся по учебному предмету УПВ.02 Информатика.

Фонд оценочных средств включает контрольно-оценочные средства для проведения текущего контроля и промежуточной аттестации в форме дифференцированного зачета.

2. Планируемые результаты освоения учебного курса

Результаты обучения (освоенные умения, усвоенные знания)	Основные показатели оценки результатов
Умения	– Выполнение заданий профессиональной направленности на овладение программами MS Office, средой программирования. – Поиск в Интернете учебного материала по заданной теме, выполнение проекта с использованием web-технологий. – Сочинение на тему «Развитие вычислительной техники», моделирование, алгоритмизация, программирование. Выполнение студентами групповых проектов, их анализ. – Самостоятельное ознакомление с теоретической базой, выводы по результатам, полученным экспериментальным путем, ответы на контрольные вопросы.
У1. Оценивать достоверность информации, сопоставляя различные источники. У2. Распознавать информационные процессы в различных системах. У3. Использовать готовые информационные модели, оценивать их соответствие реальному объекту и целям моделирования. У4. Осуществлять выбор способа представления информации в соответствии с поставленной задачей. У5. Иллюстрировать учебные работы с использованием средств информационных технологий. У6. Создавать информационные объекты сложной структуры, в том числе гипертекстовые. У7. Просматривать, создавать, редактировать, сохранять записи в базах данных. У8. Осуществлять поиск информации в базах данных, компьютерных сетях. У9. Представлять числовую информацию различными способами (таблица, массив, график, диаграмма). У10. Соблюдать правила техники безопасности и гигиенические рекомендации при использовании средств ИКТ.	
Знания	
З1. Различные подходы к определению понятия «информация». З2. Методы измерения количества информации: вероятностный и алфавитный. Знать единицы измерения информации. З3. Назначение наиболее распространенных средств автоматизации информационной деятельности (текстовых редакторов, текстовых процессоров, графических редакторов, электронных таблиц, баз данных, компьютерных сетей). З4. Назначение и виды информационных моделей, описывающих реальные объекты или процессы. З5. Использование алгоритма как способа автоматизации деятельности.	

3. Комплекты КОС

Государственное профессиональное образовательное учреждение
«Сыктывкарский лесопромышленный техникум»

«Сыктывкарса вӧр промышленносьт техникум»
уджсикасӧ велӧдан канму учреждение

Контрольно-оценочное средство

Тип контрольного задания: Практические работы

Раздел 1. Информационная деятельность человека

Роль информационной деятельности в современном обществе, его экономической, социальной, культурной, образовательной сферах. Значение информатики при освоении специальностей СПО. Информационные ресурсы общества. Образовательные информационные ресурсы. Работа с ними. Виды профессиональной информационной деятельности человека с использованием технических средств и информационных ресурсов социально-экономической деятельности. Правовые нормы, относящиеся к информации, правонарушения в информационной сфере, меры их предупреждения.

Проверяемые результаты обучения: У 1-5, З 1-5

Критерии оценки

Оценка	Критерии
« **5**» (отлично)	17 - 20
« **4**» (хорошо)	13 - 16
« **3**» (удовлетворительно)	10 -12
« **2**» (неудовлетворительно)	менее 10

Составитель: Игнатова В.С. преподаватель дисциплин общеобразовательного цикла

Сыктывкар, 2021

Вариант 1

1. Какое приспособление для счета, относящееся к ручному этапу развития ИКТ, изображено на рисунке?

1) кипу
2) абак
3) саламинская доска
4) палочки Непера

2. Что представляет собой большая интегральная схема?
1) набор на одной плате различных транзисторов
2) набор программ для работы на ЭВМ
3) набор ламп, выполняющих различные функции
4) кристалл кремния с сотнями логических элементов

3. Тактовая частота процессора – это:
1) число двоичных операций, совершаемых процессором в единицу времени
2) число вырабатываемых за одну секунду импульсов, синхронизирующих работу узлов компьютера
3) число возможных обращений процессора к оперативной памяти в единицу времени
4) скорость обмена информацией между процессором и устройствами ввода/вывода
5) скорость обмена информацией между процессором и ПЗУ

4. Укажите наиболее полный перечень основных устройств персонального компьютера:
1) микропроцессор, сопроцессор, монитор
2) центральный процессор, оперативная память, устройства ввода-вывода
3) монитор, винчестер, принтер
4) АЛУ, УУ, сопроцессор
5) сканер, мышь монитор, принтер

5. Назовите устройства, входящие в состав процессора:
1) оперативное запоминающее устройство, принтер
2) арифметико-логическое устройство, устройство управления
3) кэш-память, видеопамять
4) сканер, ПЗУ
5) дисплейный процессор, видеоадаптер

6. Постоянное запоминающее устройство служит для:
1) хранения программ начальной загрузки компьютера и тестирования его узлов
2) хранения программы пользователя во время работы
3) записи особо ценных прикладных программ
4) хранения постоянно используемых программ
5) постоянного хранения особо ценных документов

7. Персональный компьютер не будет функционировать, если отключить:
1) дисковод
2) оперативную память
3) мышь

4) принтер
5) сканер

8. Для долговременного хранения информации служит:
1) оперативная память
2) процессор
3) внешний носитель
4) дисковод
5) блок питания

9. При отключении компьютера информация:
1) исчезает из оперативной памяти
2) исчезает из постоянного запоминающего устройства
3) стирается на “жестком диске”
4) стирается на магнитном диске
5) стирается на компакт-диске

10. Какое из устройств предназначено для ввода информации:
1) процессор
2) принтер
3) ПЗУ
4) клавиатура
5) монитор

11. Манипулятор “мышь” – это устройство:
1) модуляции и демодуляции
2) считывания информации
3) долговременного хранения информации
4) ввода информации
5) для подключения принтера к компьютеру

12. Для подключения компьютера к телефонной сети используется:
1) модем
2) факс
3) сканер
4) принтер
5) монитор

13. Как называется устройство ввода графических изображений в компьютер?
1) джойстик
2) микрофон
3) сканер
4) клавиатура

14. Как называется устройство вывода любой визуальной информации от компьютера?
1) колонки
2) монитор
3) принтер
4) плоттер

15. Операционная система – это:
1) совокупность основных устройств компьютера
2) система программирования на языке низкого уровня

3) набор программ, обеспечивающий работу всех аппаратных устройств компьютера и доступ пользователя к ним

4) совокупность программ, используемых для операций с документами

5) программа для уничтожения компьютерных вирусов

16. Драйвер - это:

1) программа для загрузки ПК

2) программа или совокупность программ, управляющих работой компьютера и обеспечивающих процесс выполнения других программ

3) программы для обеспечения работы внешних устройств

4) программы для работы с файлами

17. Дайте определение.

Проводник – это…

18. Свободно распространяемые операционные системы:

1) Linux

2) Windows 8

3) Windows XP

4) Windows 2000

19. В операционной системе Linux:

1) корневая папка всегда только одна

2) две корневых папки

3) корневых папок столько же, сколько разделов на жестком диске

20. Дополните предложение одним из предложенных вариантом:

В операционной системе Linux у каждого пользователя обязательно есть свой домашний ..., предназначенный для хранения всех собственных данных пользователя.

1) файл

2) каталог

3) адрес

Вариант 2

1. Файл – это:

1) именованный набор однотипных элементов данных, называемых записями

2) объект, характеризующийся именем, значением и типом

3) совокупность индексированных переменных

4) совокупность фактов и правил

5) терм

2. Имя С: имеет:

1) дисковод для гибких дисков

2) жесткий диск

3) дисковод для DVD-дисков

4) папка

3. Для групповых операций с файлами используются маски имён файлов. Маска представляет собой последовательность букв, цифр и прочих допустимых в именах файлов символов, в которых также могут встречаться следующие символы:

Символ «?» (вопросительный знак) означает ровно один произвольный символ.

Символ «*» (звёздочка) означает любую последовательность символов произвольной длины, в том числе «*» может задавать и пустую последовательность. Запишите, какое из указанных имён файлов удовлетворяет маске **?ba*r.txt**:

1) bar.txt
2) obar.txt
3) obar.xt
4) obarr.txt

4. Какой из файлов удовлетворяет маске **?hel*lo.c?***:

1) hello.c
2) hello.cpp
3) hhelolo.cpp
4) hhelolo.c

5. Пользователь, перемещаясь ИЗ ОДНОГО каталога в другой, последовательно посетил каталоги ACADEMY, COURSE, GROUP, E:\, PROFESSOR, LECTIONS. При каждом перемещении он либо спускался в каталог на уровень ниже, либо поднимался на уровень выше. Назовите полное имя каталога, из которого начал перемещение пользователь.

6. Записать полное имя файла C.doc (включая путь к файлу) в иерархической файловой системе, изображённой на рисунке. Записать полное имя файла C.doc (включая путь к файлу) в иерархической файловой системе, изображённой на рисунке.

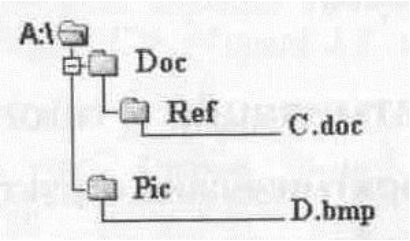

7. Укажите расширение файла primer.avi

1) primer.avi
2) .primer
3) avi
4) .avi

8. Укажите расширение файла proba.docx

1) нет расширения
3) proba
2) .docx
4) docx

9. Укажите тип файла fact.jpeg

1) текстовый
2) графический
3) исполняемый
4) Web-страница

10. Выберите прикладные программы для обработки графической информации.

1) Microsoft Word, StarOffice Writer
2) Mu1tip1an, Quattro Pro, SuperCalc
3) Adobe Photoshop, Core1 PhotoPaint, Macromedia Freehand
4) Microsoft Power Point, StarOffice Impress

11. Программой архиватором называют:

1) программу для уменьшения информационного объема (сжатия) файлов

2) программу резервного копирования файлов

3) интерпретатор

4) транслятор

5) систему управления базами данных

12. Выберите определение компьютерного вируса.

1) прикладная программа

2) системная программа

3) программа, выполняющая на компьютере несанкционированные действия

4) база данных

13. Компьютерные вирусы:

1) возникают в связи со сбоями в аппаратных средствах компьютера

2) пишутся людьми специально для нанесения ущерба пользователям ПК

3) зарождаются при работе неверно написанных программных продуктов

4) являются следствием ошибок в операционной системе

5) имеют биологическое происхождение

14. Выберите антивирусные программы.

1) AVP, DrWeb, NortonAntiVirus

2) MS- DOS, MS Word, A VP

3) MS Word, MS Excel, Norton Commander

4) DrWeb, AVP, NortonDiskDoctor

15. База данных представлена в табличной форме. Запись образует

1) поле в таблице

2) имя поля

3) строку в таблице

4) ячейку

16. База данных - это:

1) совокупность данных, организованных по определенным правилам

2) совокупность программ для хранения и обработки больших массивов информации

3) интерфейс, поддерживающий наполнение и манипулирование данными

4) определенная совокупность информации

17. Таблицы в базах данных предназначены:

1) для хранения данных базы

2) для отбора и обработки данных базы

3) для ввода данных базы и их просмотра

4) для автоматического выполнения группы команд

5) для выполнения сложных программных действий

18. В каких элементах таблицы хранятся данные базы:

1) в полях

2) в строках

3) в столбцах

4) в записях

5) в ячейках

19. Количество полей в базе данных структуры, представленной таблицей

Фамилия	Пол	Год	Класс	Средний балл
Мишин	м	1990	11	4,62
Ланина	ж	1991	11	4,81
Погосян	м	1991	11	3,72

равно

1) 6
2) 5
3) 3
4) 4

20. Количество записей в базе данных структуры, представленной таблицей

Школа	Класс	Фамилия	Балл
445	11	Петрова	64
307	11	Смирнов	72
1495	9	Котов	60

равно

1) 5
2) 6
3) 3
4) 4

Государственное профессиональное образовательное учреждение
«Сыктывкарский лесопромышленный техникум»

«Сыктывкарса вӧр промышленносьт техникум»
уджсикасӧ велӧдан канму учреждение

Контрольно-оценочное средство

Тип контрольного задания: Практические работы

Раздел 2. Информация и информационные процессы

Дискретное (цифровое) представление текстовой, графической, звуковой информации и видеоинформации. Представление информации в различных системах счисления.

Проверяемые результаты обучения: У1, У2, У6, З4, З5

Критерии оценки

Оценка	Критерии
« **5**» (отлично)	43 – 46 баллов
« **4**» (хорошо)	36 – 42 баллов
« **3**» (удовлетворительно)	24 – 35 баллов
« **2**» (неудовлетворительно)	менее 24 баллов

Составитель: Игнатова В.С. преподаватель дисциплин общеобразовательного цикла

Сыктывкар
2021

1 Вариант

1. Бит – это __и __ (два _____ в двоичном кодировании информации в компьютере). **3** б
2. Байт - ?

   Сколько в этой записи байт?

   1 Кб = 1024 б **2** б
3. Один мегабайт содержит: *а*) 2^{10} б,
   б) 2^{20} б,
   в) 2^{30} б,
   г) 2^{40} Ответ: _____ **1** б
4. Перечислите единицы измерения информации. **2** б
5. Заполните пустые клетки:

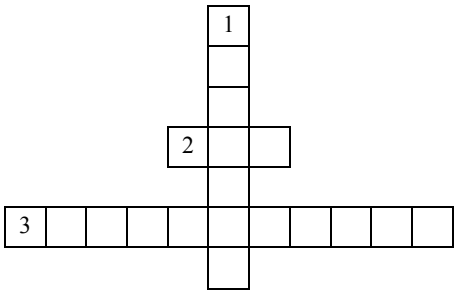

1. Устройство для отображения информации.
2. Сигнал двоичного кода.
3. Шифрование информации.

3 б

6. Переведите число **35** в двоичную систему исчисления.

   Например, берём число **25**.

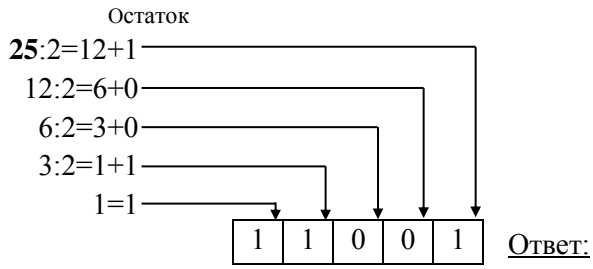

Ответ: **3** б

7. Экран дисплея имеет разрешение 1024×512 точек, где каждая точка может иметь 128 цветов. Сколько всего бит нужно для запоминания одного экрана в ОЗУ (в видеопамяти)? **5** б
8. Оптико-волоконная линия связи имеет пропускную способность в 2 млрд. бит/с. За какое время может быть передано изображение в «один экран», если разрешающая способность экрана 1024×1024 точек и каждая точка может быть одного из 256 цветов? **6** б
9. Приведите примеры кодирования информации. **3** б
10. Где и как хранится информация в компьютере? **2** б
11. Переведите в другую систему счисления с помощью программы *Калькулятор* ***2 б***

Вариант 1	Вариант 2
$22_{10} \rightarrow ?_2$	$24_{10} \rightarrow ?_2$
$457_8 \rightarrow ?_{10}$	$574_8 \rightarrow ?_{10}$

Вариант 3 Вариант 4

$25_{10} \rightarrow ?_2$ $26_{10} \rightarrow ?_2$
$745_8 \rightarrow ?_{10}$ $475_8 \rightarrow ?_{10}$

Вариант 5 Вариант 6

$27_{10} \rightarrow ?_2$ $29_{10} \rightarrow ?_2$
$547_8 \rightarrow ?_{10}$ $754_8 \rightarrow ?_{10}$

12. Воспользуйтесь таблицами взаимосвязи двоичной, восьмеричной и шестнадцатеричной систем **2б**

Вариант 1 Вариант 2

$110110010101_2 \rightarrow ?_8$ $100110010101_2 \rightarrow ?_8$
$6751_{16} \rightarrow ?_2$ $4672_{16} \rightarrow ?_2$

Вариант 3 Вариант 4

$110100010101_2 \rightarrow ?_8$ $110110010100_2 \rightarrow ?_8$
$5723_{16} \rightarrow ?_2$ $6524_{16} \rightarrow ?_2$

Вариант 5 Вариант 6

$110010011101_2 \rightarrow ?_8$ $110100011101_2 \rightarrow ?_8$
$7415_{16} \rightarrow ?_2$ $3246_{16} \rightarrow ?_2$

13. Ваш друг живет в 16-этажном доме. Какое количество информации несет сообщение о том, на каком этаже он живет? **1б**
14. Шифр кодового замка представляет собой последовательность из четырех символов, каждый из которых является или буквой (А или В), или цифрой (1, 2 или 3). Сколько различных вариантов шифра можно задать, если известно, что в коде присутствует ровно одна буква, а все другие символы являются цифрами? **2б**
15. Дана логическая функция $F(x_1, x_2) = x_1 \cdot x_2 + \overline{x_2} \cdot \overline{x_1}$. Составьте по ней таблицу истинности и начертите схему на логических элементах. **4б**
16. По каналу связи передаются шифрованные сообщения, содержащие только десять букв: А, Б, Е, И, К, Л, Р, С, Т, У. Для передачи используется неравномерный двоичный код. **5б**

Буква	**Кодовое слово**	**Буква**	**Кодовое слово**
А	00	Л	1101
Б		Р	1010
Е	010	С	1110
И	011	Т	1011
К	1111	У	100

Укажите кратчайшее кодовое слово для буквы **Б**, при котором код будет удовлетворять условию Фано. Если таких кодов несколько, укажите код с наименьшим числовым значением.

Государственное профессиональное образовательное учреждение
«Сыктывкарский лесопромышленный техникум»

«Сыктывкарса вӧр промышленносьт техникум»
уджсикасӧ велӧдан канму учреждение

Контрольно-оценочное средство

Тип контрольного задания: Практические работы

Раздел 2. Информация и информационные процессы

Среда программирования. Тестирование готовой программы. Программная реализация несложного алгоритма. Проведение исследования на основе использования готовой компьютерной модели.

Проверяемые результаты обучения: У 1-5, З 1-5

Критерии оценки

Оценка	Критерии
« **5**» (отлично)	26 – 30 баллов
« **4**» (хорошо)	20 – 25 баллов
« **3**» (удовлетворительно)	15 – 19 баллов
« **2**» (неудовлетворительно)	менее 15 баллов

Составитель: Игнатова В.С. преподаватель дисциплин общеобразовательного цикла

Сыктывкар
2021

1. Подберите подходящий тип данных: **4б**

   а. Количество студентов в группе _____
   б. Площадь круга _____
   в. Количество приводов в цехе_____
   г. Первая буква фамилии _____

2. Запишите выражение на языке программирования PascalABC **1б**

$$y = \frac{\sqrt{ax + bx + c^2}}{15x - \sin x}$$

3. Определите тип результата, если *X – integer, Y – real, C – char.* ***4б***

   A1:= pred(C) _____ A3:=A2/y _____
   A2:= 2.5*X _____ A4:= chr(X) ___

4. Установите соответствие между служебными словами и названиями разделов программы **4б**

1) Var	*a)* Раздел операторов
2) Program	*b)* Раздел имени программы
3) Uses	*c)* Раздел описания переменных
4) Begin … end	*d)* Раздел описания библиотечных модулей

5. Напишите заголовок программы и объявите переменные в разделе описания переменных к задаче нахождения корней квадратного уравнения $ax^2+bx+c=0$. **1б**

6. Расставьте строки программы в правильном порядке, чтобы получилась программа, которая находит решение уравнения *ax=b* ***2б***

   1) writeln('решения нет')
   2) a,x,b:real;
   3) if
   4) writeln('x=',b/a);
   5) a<>0
   6) begin
   7) then
   8) readln(a,b)
   9) end.
   10) else

7. Выполните трассировку и определите значение переменной S и I после выполнения фрагмента программы **1б**

```
S:=0;
I:=0;
Repeat
      I:=I+5;
Until I<=5;
S:=S+I*I;
```

S _____
I _____

I	S	I<=5?

Тело цикла выполняется ___ раз.

8. Составьте блок-схему по готовой программе **2б**

```
PROGRAM summa;
VAR A,S:REAL;
BEGIN
S:=0;
A:=0.2;
WHILE A<=2 DO
  BEGIN
     S:=S+A;
     A:=A+0.1;
  END;
WRITELN('Сумма=', S:15:2);
END.
```

9. Составьте программу по блок-схеме **3б**

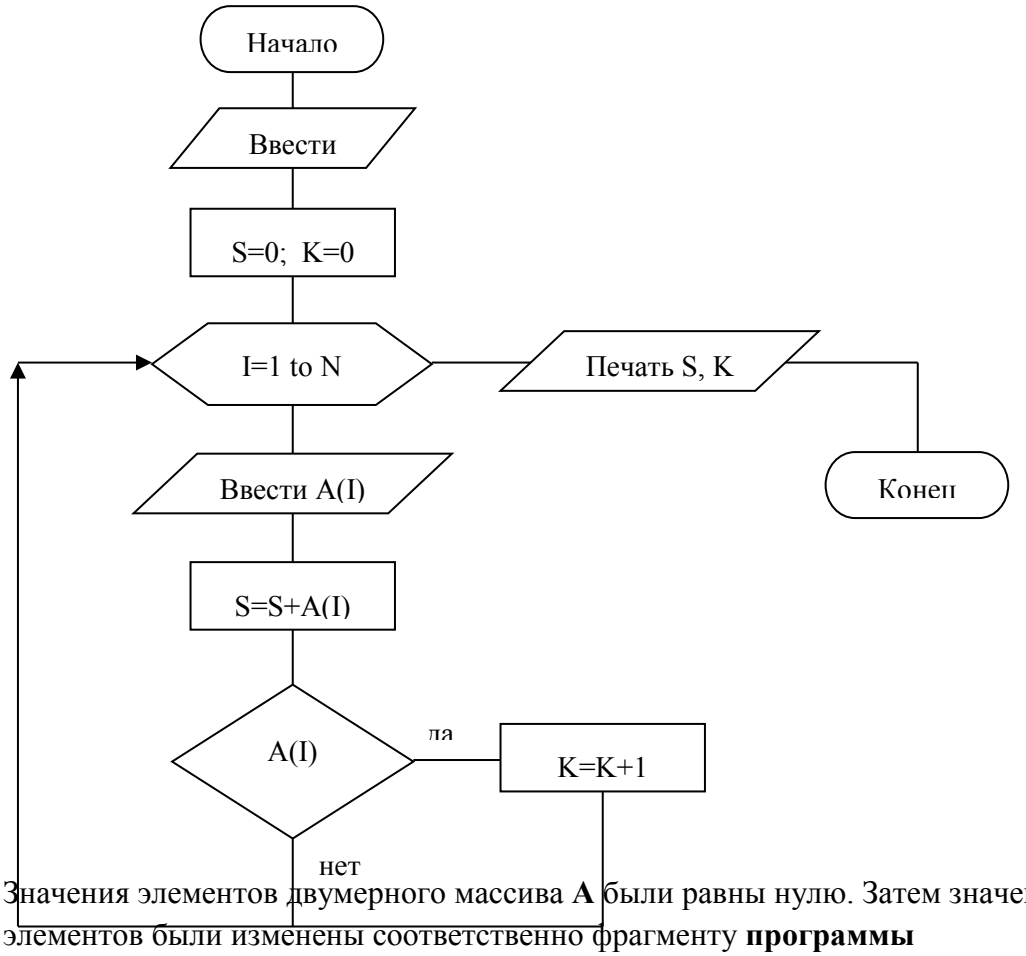

10. Значения элементов двумерного массива **A** были равны нулю. Затем значения некоторых элементов были изменены соответственно фрагменту **программы** **1б**

```
n:=0;
for i:=1 to 5 do
for j:=1 to 6-i do begin
                    n:=n+1;
                    a[i,j]:=n;
                   end;
```

Какой элемент массива будет иметь в результате максимальное значение?

1) a[1,1] 2) a[1,5] 3) a[5,1] 4) a[5,5]

11. Отгадайте кроссворд **5б**

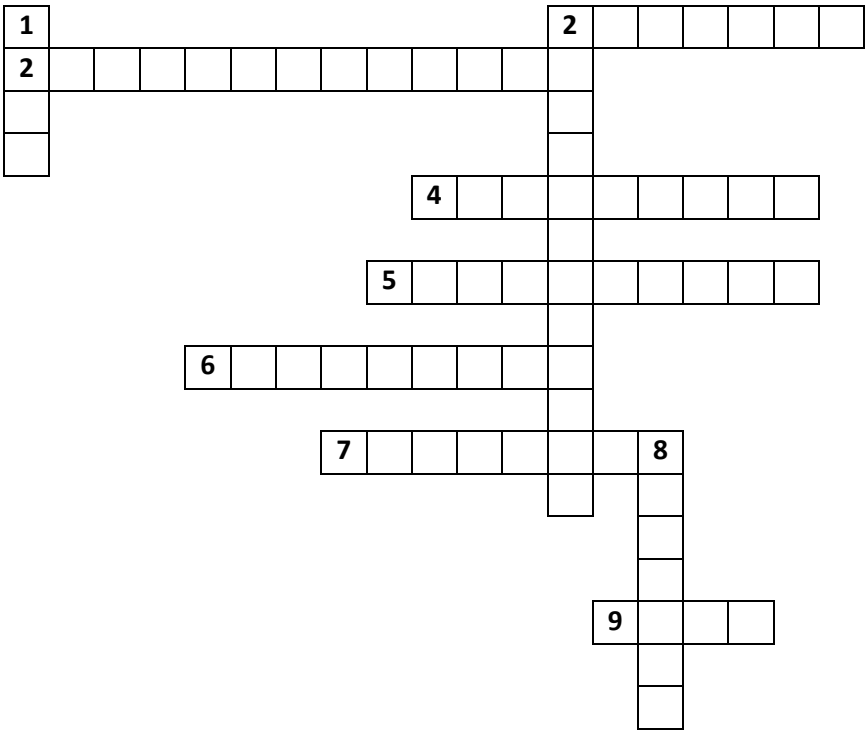

По горизонтали:

2.Универсальный язык программирования.

3.Символическое имя определенного программного объекта.

4.Структурная команда, выполнение которой происходит после проверки условия.

5.Программа-переводчик с Паскаля на язык машинных команд с полным предварительным переводом.

6.Последовательность действий (команд), которую должна выполнить ЭВМ, чтобы решить поставленную задачу обработки информации.

7.Отдельный информационный объект (число, символ, таблица и пр.) называется…..

9.Процесс занесения данных в оперативную память.

По вертикали:

1.Повторение некоторой группы действий по условию называется ……

2.Занесение значений в ячейку памяти называется ……

8.Все множество символов, используемых в некотором языке для представления информации.

12. Составьте программу, которая запрашивает пароль (например, четырехзначное число) до тех пор, пока он не будет правильно введен. **10б**

Государственное профессиональное образовательное учреждение
«Сыктывкарский лесопромышленный техникум»

«Сыктывкарса вӧр промышленносьт техникум»
уджсикасӧ велӧдан канму учреждение

Контрольно-оценочное средство

Тип контрольного задания: Практические работы

Раздел 3. Средства информационно-коммуникационных технологий

Архитектура компьютеров. Основные характеристики компьютеров. Многообразие компьютеров и внешних устройств. Виды программного обеспечения компьютеров. Примеры комплектации компьютерного рабочего места в соответствии с целями его использования для различных направлений профессиональной деятельности. Операционная система. Графический интерфейс пользователя. Подключение внешних устройств к компьютеру и их настройка. Организация работы пользователей в локальных компьютерных сетях. Программное и аппаратное обеспечение компьютерных сетей. Сервер. Сетевые операционные системы. Понятие о системном администрировании. Разграничение прав доступа в сети. Администрирование локальной компьютерной сети. Безопасность, гигиена, эргономика, ресурсосбережение. Защита информации, антивирусная защита. Эксплуатационные требования к компьютерному рабочему месту.

Проверяемые результаты обучения: У 1-5, З 1-5

Критерии оценки

Оценка	Критерии
« **5**» (отлично)	24 – 28 баллов
« **4**» (хорошо)	18 – 23 баллов
« **3**» (удовлетворительно)	12 – 17 баллов
« **2**» (неудовлетворительно)	менее 212 баллов

Составитель: Игнатова В.С. преподаватель дисциплин общеобразовательного цикла

Сыктывкар
2021

1. Разместите значки, находящиеся на Рабочем столе, в произвольном порядке. При помощи контекстного меню Рабочего стола упорядочьте их размещение.
2. Установите новые параметры Рабочего стола (*фон, заставка, оформление*), воспользовавшись диалоговыми окнами установки фона, заставки, оформления. После установки новых параметров верните интерфейс в исходное положение.
3. Проверьте правильность установки даты и времени.
4. В Главном меню **Пуск→Программы→Стандартные** запустите на выполнение две программы (на выбор). Разверните обе программы на весь экран (каскадом, слева направо, сверху вниз).
5. Сверните окно одной из программ, а окно второй восстановите до первоначального размера кнопкой ⟨Восстановить⟩. Измените с помощью мыши размеры окна.
6. Закройте открытые программы.
7. Запустите приложение на вашем рабочем диске. Создайте ярлык для этой программы и поместите его на Рабочий стол. Запустите программу при помощи созданного ярлыка. Удалите созданный ярлык по окончании работы.
8. Поместите программу–приложение в меню **Программы**. Запустите программу из Главного меню.
9. Удалите программу-приложение из меню **Программы**.
10. Найдите в справочной системе Windows три термина, например, *мультимедиа, настройка Главного меню, прокрутка*. Скопируйте по очереди их описание и поместите сводный текст в файл *Справка.txt* при помощи программы редактора *Блокнот*. Предварительно изучите меню **Справка** программы *Блокнот*.
11. Перезагрузите компьютер.
12. Какие события в развитии технической базы вычислительных машин стали вехами в истории операционных систем?
13. В чем состояло принципиальное отличие первых мониторов пакетной обработки от уже существовавших к этому времени системных обрабатывающих программ — трансляторов, загрузчиков, компоновщиков, библиотек процедур?
14. Может ли компьютер работать без операционной системы?
15. Как эволюционировало отношение к концепции мультипрограммирования на протяжении всей истории ОС?
16. Какое влияние на развитие ОС оказал Интернет?
17. Чем объясняется особое место ОС UNIX в истории операционных систем?
18. В чем состоят современные тенденции развития ОС?
19. Обмен информацией между компьютерными сетями, в которых действуют разные стандарты представления информации (сетевые протоколы), осуществляется с использованием:
    - магистралей;
    - хост-компьютеров;
    - электронной почты;
    - шлюзов;
    - файл-серверов.

20. Какая из технологий доступа к компьютерным сетям отвечает за передачу данных по проводам, проложенным для кабельного телевидения?

    1) WiMAX;

2) Wi-Fi;
3) DOCSIS;
4) ADSL.

21. Каковы функции паролевой защиты?
22. Какие законы регулируют сферу информационных технологий?
23. Назовите способы противодействия угрозам.
24. Заполните таблицу

Законодательный уровень защиты	
Статья 272	
Статья 273	
Статья 274	

25. В каком документе отражены нормы работы за компьютером?
26. Установите соответствие

1	целостность данных	А	отказ в несанкционированном доступе к информации лицам или процессам, которые не имеют на это соответствующих полномочий
2	конфиденциальность информации	Б	обеспечение готовности системы к обслуживанию поступающих к ней запросов
3	доступность информации для всех авторизованных пользователей	В	защита от сбоев, ведущих к потере информации, а также зашита от неавторизованного создания или уничтожения данных

27. Что не относится к программным средствам и методам защиты?

1) разграничение и контроль доступа к ресурсам;
2) регистрация и изучение протекающих процессов;
3) предотвращение возможных разрушительных воздействий на ресурсы;
4) криптографическая защита информации;
5) технический съем пароля при вводе, модификация механизма парольной защиты, модификация учетных данных на защищаемом объекте.

28. Какая сетевая модель изображена слева?

1. Модель OSI
2. Модель TCP/IP

Государственное профессиональное образовательное учреждение
«Сыктывкарский лесопромышленный техникум»

«Сыктывкарса вöр промышленносьт техникум»
уджсикасö велöдан канму учреждение

Контрольно-оценочное средство

Тип контрольного задания: Практические работы

Раздел 4. Технологии создания и преобразования информационных объектов

Пакет MS Office. Выполнение заданий профессиональной направленности на закрепление терминологии по выбранной профессии при изучении MS Word, MS Excel, MS Access. Создание презентации, видеороликов. Составление рефератов по тематике выбранной профессии.

Проверяемые результаты обучения: У 1-7, З 1-5

Критерии оценки

Оценка	Критерии		
	Композиция	Цвет	Типографика
« **5**» (отлично)	Свободное пространство, симметрия и фокусная точка применяются достаточно эффективно. Страницы (и элементы на страницах) очень хорошо вписываются в свои границы	Цвета сочетаются друг с другом, подчеркивая дизайнерский стиль. Фоновый цвет дополняет изображения и стиль текста. Благодаря цветам текст проще читать	Текст легко прочитать, и выбранные типы шрифта отвечают задачам дизайна. Кегли шрифта расставляют нужные акценты и отражают иерархию. Свободное пространство вокруг текста прекрасно способствует легкости чтения текста и сочетается с дизайном. Шрифт и текстовые эффекты помогают отразить стиль. Благодаря цвету, размеру и контрастности шрифта, текст легко читается
« **4**» (хорошо)	В некоторой степени удачно используется свободное пространство, симметрия и фокусная	Цвета более или менее дополняют друг друга. Фоновый цвет подходит к стилю текста и	Текст легко читается. Кегль шрифта передает информацию и вписывается в общий

	точка. Страницы (и элементы на страницах) обычно неплохо вписываются в свои границы	изображениям. Цвета не влияют на читабельность	дизайн сайта. Свободное пространство вокруг текста способствует простоте чтения текста и вписывается в дизайн. Шрифт и текстовые эффекты сочетаются с дизайном и способствуют прочтению текста
« **3**» (удовлетворительно)	Неудачно используются свободное пространство, симметрия и фокусная точка. Страницы (и элементы на страницах) обрезаны неудачно или окружены слишком большим свободным пространством	Цвета не сочетаются и не отражают дизайнерский стиль. Фоновый цвет не соответствует тексту и изображениям. Из-за используемых цветов текст сложно прочитать	Текст сложно прочитать. Свободное пространство используется неэффективно. Шрифт и текстовые эффекты не сочетаются с дизайнерским стилем и мешают прочтению текста
« **2**» (неудовлетворительно)	Не выполняется ни один из критериев		

Составитель: Игнатова В.С. преподаватель

Сыктывкар
2021

Практическая работа

Изучение Word, Excel, Access, PowerPoint

1.

2. Автоматизированная система контроля и управления параметрами бумажного полотна включает в себя измерительную платформу (сканирующее устройство) и семейство интеллектуальных датчиков:
   - влажности (инфракрасный или микроволновой);
   - массы 1 квадратного метра (радиоизотопный или инфракрасный);
   - зольности (радиоизотопный или инфракрасный);
   - толщины (контактный индуктивный или бесконтактный оптический).

3. Выходной сигнал ПИД-регулятора $\boldsymbol{u}$ определяется тремя слагаемыми:

$$\boldsymbol{u(t) = P + I + D = K_p f(t) + K_i \int_0^t f(t)dt + K_d \frac{df}{dt}},$$

где $f(t)=r(t)-h(t)$ – сигнал рассогласования, отклонение от заданной величины $r(t)$ сигнала на выходе $h(t)$.

4.

Обозначение	Отображение информации
A I R	Сигнализация Показание Регистрация
Обозначение	Формирование выходного сигнала
C S	Регулирование, управление Включение, отключение, переключение
Обозначение	Дополнительное значение
H L	Верхний предел измеряемой величины Нижний предел измеряемой величины

5. Постройте экономико-математическую модель для следующей ситуации.

АО «Монди СЛПК» производит три вида бумаги, используя для этого два вида деревьев (ресурсов). Технологическая матрица задана в виде таблицы:

	Продукт 1	Продукт 2	Продукт 3
Ресурс 1	1	2	0
Ресурс 2	2	3	1

Сыктывкарский лесопромышленный комплекс имеет в своем распоряжении 20 единиц 1-го ресурса и 25 единиц 2-го ресурса; цены, по которым предполагает реализовать свою продукцию предприятие, равны 15, 20, 30 тыс. руб. за 1-й, 2-й и 3-й товар, соответственно. Компания желает получить максимальный доход.

6. Дана электронная таблица:

Ведомость остатков лесоматериалов по ООО «СФЗ»

	A	B	C	D
1	**Наименование материала ($м^2$)**	**Изготовлено ($м^2$)**	**Отгружено ($м^2$)**	**Остаток на конец месяца ($м^2$)**
2	Фанера	68250,8	47540,5	
3	ЛДСП	25862,7	15283,2	
4	МДФ	32125,9	7815,7	
…	…….	…….	…….	…….
10	**Итого:**			

В выделенные ячейки запишите формулы. Постройте диаграмму выпуска продукции предприятия.

7. СУБД
   1. Создайте новую базу данных.
   2. Создайте таблицу базы данных.
   3. Определите поля таблицы в соответствии с табл. 1.1.
   4. Сохраните созданную таблицу.
   5. Заполните таблицу данными в соответствии с табл. 1.2.
   6. Измените ширину каждого поля таблицы в соответствии с шириной данных.
   7. Произведите поиск в таблице товара *Антитополь*.
   8. Произведите сортировку данных в поле «Дата поступления товара» по убыванию.
   9. Произведите фильтрацию данных по полям «Назначение» и «Стоимость».
   10. Просмотрите созданную таблицу, как она будет выглядеть на листе бумаги при печати.

Требования к отчету: Итоги лабораторной работы представить в виде файла с созданной в нем таблицей (имя файла «Автокосметика.accdb»), полученной в результате компьютерной обработки информации.

Таблица 1.1

Таблица данных *Автокосметика*

Имя поля	Тип данных	Размер поля
Код товара	Счетчик	
Товар	Текстовый	25
Наименование на русском	Текстовый	255
Назначение	Текстовый	100
Дата поступления	Дата/Время	Краткий
Объем	Текстовый	7
Штук в упаковке	Числовой	Целое
Стоимость за ед. товара	Денежный	

Таблица 1.2

Код	Товар	Наименование на русском	Назначение	Дата поступления	Объем	Штук в упаковке	Стоимость за единицу товара
1	Motor Innen-konserviere	Средство для консервации внутренних деталей двигателя	Для двигателя	25.03.17	300 мл	6	500 р.
2	Felgen-Reiniger	Очиститель колесных дисков	Для колесных дисков и шин	28.07.17	1 л	6	300 р.
3	Motorraum-Reininger	Очиститель моторного отсека	Для двигателя	05.02.17	400 мл	6	400 р.
4	Schleif-Paste	Шлифовальная паста	Для окрашенных поверхностей	28.07.17	300 г	6	450 р.
5	Reifen-Glanz-Schaum	Вид новых шин	Для колесных дисков и шин	14.06.17	400 мл	24	350 р.
6	Lack-Glanz-Crème	Долговремен-ная защита	Для окрашенных поверхностей	25.03.17	300 г	6	450 р.
7	Baumharzen tferner	Антитополь	Для окрашенных поверхностей	05.02.17	400 мл	6	330 р.

8. Создайте презентацию, видеоролик по темам «Моя профессия», «Mondi СЛПК», «Контрольно-измерительные приборы», «Автоматика целлюлозно-бумажной промышленности», «Технические средства измерений», «Измерение параметров», «Регуляторы».

9. Составление рефератов по тематике выбранной профессии.

Государственное профессиональное образовательное учреждение
«Сыктывкарский лесопромышленный техникум»

«Сыктывкарса вӧр промышленносьт техникум»
уджсикасӧ велӧдан канму учреждение

Контрольно-оценочное средство

Тип контрольного задания: Практические работы

Раздел 4. Компьютерная графика Основы кодирования изображений. Графические системы. Представление о программных средах компьютерной графики, мультимедийных средах.

Проверяемые результаты обучения: У 1-5, З 1-5

Критерии оценки

Категория	«3»	«4»	«5»
Макет	Макет и стиль страниц не единообразны. Макет не способствует доступности всего содержимого и графических элементов и не является интуитивно понятным	Макет и стиль страниц единообразны. Макет способствует доступности основной части содержимого и является интуитивно понятным. Некоторое содержимое и графические объекты трудно заметить или прочитать	Макет и стиль всех страниц единообразны и согласованы. Макет способствует доступности всего содержимого и является интуитивно понятным
Применение технических элементов	Применение технических элементов и эффектов не способствует тому, чтобы у аудитории	Применение технических элементов и эффектов отвечает основным целям и задачам проекта, но	Применение технических элементов и эффектов дополняет общий дизайн и

	сложилось лучшее впечатление о продукте (благодаря легкости чтения, удобной навигации и т.д.), также оно не отвечает основным целям и задачам проекта	не способствует тому, чтобы у аудитории сложилось лучшее впечатление о продукте (благодаря легкости чтения, удобной навигации и т.д.). Применение подобных элементов или эффектов не является чрезмерным или отвлекающим внимание	оформление, создавая у аудитории лучшее впечатление о продукте и отвечая целям и задачам проекта. Применение подобных элементов или эффектов не является чрезмерным или отвлекающим внимание
План проекта	В плане проекта представлена неполная или противоречивая информация о процессе работы над проектом	План проекта полный, но в некоторой степени труден для восприятия	План проекта тщательно проработан, полон и очень понятен
Обработка изображения	Изображения недостаточно хорошо обработаны и не всегда демонстрируют надлежащее применение методик и инструментов	Изображения достаточно хорошо обработаны с применением различных методик и инструментов, таких как коррекция цвета, фильтры, ретуширование, преобразование и смешение	Изображения хорошо обработаны с применением всего набора техник и инструментов, таких как коррекция цвета, фильтры, ретуширование, преобразование и смешение
Рисование	Иллюстрации плохо прорисованы и не всегда демонстрируют применение надлежащих инструментов рисования и эффектов	Иллюстрации достаточно хорошо нарисованы с помощью различных инструментов рисования и эффектов	Иллюстрации хорошо и четко нарисованы, благодаря эффективному применению полного диапазона инструментов рисования и

			эффектов
Цвет	Цвет выбран неудачно и обычно не подходит для печати, публикации в Интернете или видеомонтажа	Цвета в основном выбраны удачно и обычно подходят для печати, публикации в Интернете или видеомонтажа	Цвета выбраны удачно и подходят для печати, публикации в Интернете или видеомонтажа
Оптимизация	Качество изображений невысокое, или размер файла слишком велик	Качество и размер изображений достаточно хорошо сбалансированы	Качество и размер изображений отлично сбалансированы
Применение инструментов	Студенту часто приходится спрашивать, какой инструмент нужно применить для создания желаемого эффекта или элемента. Самостоятельно не использует доступную информацию об инструментах. Неудачно использует инструменты	Студент обычно знает, какой инструмент нужно применить, чтобы создать желаемый эффект или элемент, но иногда ему приходится напоминать о необходимости использовать доступную информацию об инструментах. Успешно использует большинство инструментов	Студент знает, какой инструмент нужно применить, чтобы создать желаемый эффект или элемент, или эффективно и самостоятельно использует доступные ресурсы, чтобы получить информацию. Успешно использует инструменты

Составитель: Игнатова В.С. преподаватель

Сыктывкар
2021

Практическая работа
Изучение Adobe Photoshop и других графических редакторов

Технические навыки в графических редакторах

Модуль 1.

1. Создание нового изображения. Открытие и закрытие файлов.
2. Изменение размера изображения и масштаба.
3. Способы отмены выполненных действий.
4. Цветокоррекция изображений.
5. Техника выделения областей изображения.
6. Удаление локальных цветовых искажений («красные глаза»).
7. Растушевка границы области.
8. Способы создания слоя. Операции со слоями.
9. Техника рисования.
10. Кадрирование изображений.

Модуль 2.

1. Создание многослойного изображения.
2. Работа с текстом.
3. Изменение параметров слоя. Слияние слоев.
4. Создание полупрозрачных областей и рамок.
5. Использование фильтров и градиентных переходов.
6. Использование инструментов коррекции изображения.

Модуль 3.

1. Выполнение сложного монтажа.
2. Создание и сохранение альфа-канала.
3. Быстрая маска.
4. Техника ретуширования.
5. Сайты. Adobe ImageReady.
6. Создание баннера.
7. Adobe Bridge.

В результате обучения должны уметь:

1. Самостоятельно работать с программой Adobe Photoshop CS5.
2. Изменять основные параметры изображения и выполнять обрезку, коррекцию, выбирать оптимальный формат файла при сохранении и экспорте изображения.
3. Убирать дефекты изображения: пыль, царапины, «красные глаза», выполнять ретушь изображения.
4. Использовать слои при создании коллажа и фотомонтажа, инструменты рисования для создания новых иллюстраций.
5. Применять спецэффекты для повышения выразительности изображения.

Должны знать:

1. Назначение и состав программы Adobe PhotoShop. Варианты поставок Adobe PhotoShop. Отличия PhotoShop Standard от Extended.
2. Понятие «растровое изображение». Особенности, параметры и форматы растровых изображений.
3. Настройка интерфейса программы. Понятие «рабочее пространство». Персонализация рабочего пространства.
4. Выделение и связывание нескольких слоев. Трансформация содержимого слоя.
5. Основные операции коррекции изображения. Способы автоматической коррекции. Коррекция при помощи динамических гистограмм.
6. Преобразование цветовых моделей. Цветоделение.
7. Цветовые режимы и режимы смешивания цвета.

Проверка навыков работы в **Paint, GIMP.**
Практические работы в **CorelDraw** (узоры, анимация, работа со слоями, эффекты).

Государственное профессиональное образовательное учреждение
«Сыктывкарский лесопромышленный техникум»

«Сыктывкарса вӧр промышленносьт техникум»
уджсикасӧ велӧдан канму учреждение

Контрольно-оценочное средство

Тип контрольного задания: Практические работы

Раздел 5. Телекоммуникационные технологии

Примеры работы с интернет-магазином, интернет-СМИ, интернет-турагентством, интернет-библиотекой. Методы и средства сопровождения персонального сайта. Пример поиска информации на государственных образовательных порталах. Осуществление поиска информации или информационного объекта в тексте, файловых структурах, базах данных, сети Интернет.

Проверяемые результаты обучения: У 1-5, З 1-5

Критерии оценки

Категория	«3»	«4»	«5»
Навыки управления проектом – Управление файлами и использование соглашений по именованию файлов. – Удобство и доступность в дизайне. – Проведение тестирования контроля качества. – Учет откликов посетителей при перепроектировке. – Синтезирование содержимого в зависимости от результатов обзора.	Студент не реагирует на комментарии и вносит изменения в работу, не продумав, насколько эти дополнения помогут усовершенствовать содержимое и дизайн проекта.	Студент придерживается плана проекта, чтобы направлять процесс создания дизайна. Непоследовательно следует советам других студентов или преподавателя для внесения изменений.	Студент вдумчиво и эффективно распределяет время на выполнение каждого этапа процесса разработки дизайна. Завершает в срок все этапы. Студент выражает продуманную реакцию на комментарии, определяя, какой из них максимально помогает усовершенствовать содержимое и дизайн проекта. Следует этим комментариям при внесении изменений в работу.
Навыки дизайна	Текст сложно прочитать.	В некоторой степени удачно	Текст легко прочитать, и выбранные типы

– Изучение и создание согласованного контекста и цветов. – Применение принципов дизайна пользовательского интерфейса. – Выбор размера экрана. – Дизайн согласованных веб-страниц. – Перепроектировка веб-страниц, основанная на отзывах пользователей.	Свободное пространство используется неэффективно. Шрифт и текстовые эффекты не сочетаются с дизайнерским стилем и мешают прочтению текста.	используется свободное пространство, симметрия и фокусная точка. Страницы (и элементы на страницах) обычно неплохо вписываются в свои границы. Цвета более или менее дополняют друг друга. Фоновый цвет подходит к стилю текста и изображениям. Цвета не влияют на читабельность. Кегль шрифта передает информацию и вписывается в общий дизайн сайта.	шрифта отвечают задачам дизайна. Кегли шрифта расставляют нужные акценты и отражают иерархию. Свободное пространство вокруг текста прекрасно способствует легкости чтения текста и сочетается с дизайном. Шрифт и текстовые эффекты помогают отразить стиль. Благодаря цвету, размеру и контрастности шрифта, текст легко читается.
Навыки исследования и взаимодействия – Оценка и анализ достоверности содержимого страниц. – Оценка и анализ навигации веб-сайта. – Разработка теста контроля качества. – Поддержка и практика легального использования изображений.	В плане проекта представлена неполная или противоречивая информация о процессе работы над проектом. Демонстрация знания задач управления проектом и ответственности сторон. Обзор работ других студентов некомпетентен в отношении содержимого и дизайна. Отзыв не информативен и	План проекта полный, но в некоторой степени труден для восприятия. Использование стандартных правил авторского права для изображений и другого контента. В обзоре работ других студентов представлен некоторый анализ содержимого и дизайна.	План проекта тщательно проработан, полон и очень понятен. Демонстрация знания стандартных правил авторского права для изображений и право- мерного использования изображений Отзыв по работам других студентов четкий и информативный, в нем приведены комментарии относительно дизайна и содержимого. Отзыв всегда конструктивен.

	часто неконструктивен.		
Технические навыки – Использование настроек на панелях. – Создание сайта. – Создание страниц. – Использование таблиц для организации данных. – Вставка изображений и текста. – Понимание и использование каскадных таблиц стилей (CSS). – Использование относительных и абсолютных ссылок. – Импорт интерактивных изображений. – Публикация веб-сайта. – Создание каркаса веб-страницы. – Создание кнопок. – Экспортирование кнопок как HTML.	Применение технических элементов и эффектов не способствует тому, чтобы у аудитории сложилось лучшее впечатление о продукте (благодаря легкости чтения, удобной навигации и т.д.), также оно не отвечает основным целям и задачам проекта. Студенту часто приходится спрашивать, какой инструмент нужно применить для создания желаемого эффекта или элемента. Самостоятельно не использует доступную информацию об инструментах. Качество изображений невысокое, или размер файла слишком велик.	Макет и стиль страниц единообразны. Макет способствует доступности основной части содержимого и является интуитивно понятным. Некоторое содержимое и графические объекты трудно заметить или прочитать. Цвета в основном выбраны удачно. Качество и размер изображений достаточно хорошо сбалансированы. Успешно использует большинство инструментов. Имеет представление о CSS.	Применение технических элементов и эффектов дополняет общий дизайн и оформление, создавая у аудитории хорошее впечатление о продукте и отвечая целям и задачам проекта. Применение подобных элементов или эффектов не является чрезмерным или отвлекающим внимание. Изображения хорошо обработаны с применением всего набора техник и инструментов, таких как коррекция цвета, фильтры, ретуширование, преобразование и смешение. Владеет навыками создания интерактивных кнопок, применяет каскадные таблицы стилей, может редактировать HTML-код.

Составитель:

Игнатова В.С. преподаватель

Сыктывкар
2021

Тема: Средства создания и сопровождения сайта. (Создание web-сайта на языке HTML).

Цель занятия: освоение приемов создания web-страниц и web-сайтов на языке HTML: знакомство с элементами и структурой html-документа; управление форматами текста и шрифтами; организация гиперсвязей между документами.

1. Краткие теоретические сведения

Интернет - это сложная электронная информационная структура, представляющая собой глобальную сеть, которая позволяет связывать между собой компьютеры в любой точке земного шара.

WWW - *World Wide Web («Всемирная паутина»)* - это общемировая гипертекстовая информационная система (является частью Интернета).

Web-страница - это отдельный комбинированный документ сети WWW, который может содержать текст, графику, анимацию, звуковые и другие объекты. Хранится в файле *.html.

Сайт (веб-сайт, ресурс) – это место в интернете, которое определяется своим адресом (URL), имеет своего владельца и состоит из веб-страниц, которые воспринимаются как единое целое.

Пример структуры сайта:

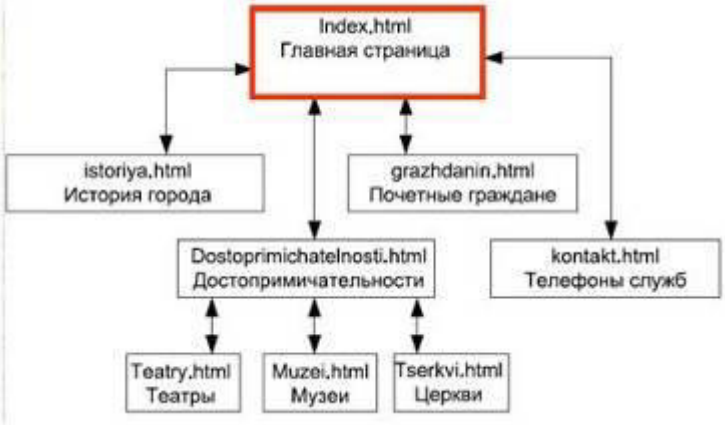

Создание сайтов - составной процесс, состоящий из нескольких этапов**:**

- разработка дизайна,
- вёрстка,
- программирование,
- безопасность.

Сопровождение сайтов - это техническая поддержка сайта;

- помощь в обновлении контента;
- внесение корректировок в работу ресурса.

Методы создания и сопровождения сайтов

- вручную на языке HTML (в БЛОКНОТе);
- с помощью редакторов сайтов (HEFS, DreamWeaver и др.);
- с помощью Конструктора сайтов на основе готового шаблона (ucoz.ru, narod.ru и др.);
- с помощью систем управления сайтов (Joomla, 1С Битрикс и др.).

Этапы создания WEB-страницы:

1. Разработка проекта (Постановка задачи);

- Главная тема страницы.

- Текстовое содержание (грамотный язык).
- Планировка размещения информации на странице (верстка).
- Графика (набор рисунков, анимаций).
- Стиль дизайна (сочетания цветов, фоны и т. п.)

2. Алгоритм заполнения страницы.

3. Программирование.

Программа для WEB-страницы записывается на языке HTML в виде текстовых файлов в текстовом редакторе Блокнот.

Эти файлы имеют название имя.html

Операторы (команды) языка HTML называются тегами.

Общий вид записи тега:

<Тег>Фрагмент страницы </Тег>

Базисные теги

<HTML> </HTML> - начало и конец файла

<TITLE> </TITLE> - имя документа (должно быть в заголовке)

<HEAD> </HEAD>- голова документа

<BODY></BODY> - тело документа

Пример программы:

```
<HTML>
  <HEAD>
     <title> Моя страница </title>
   </HEAD>
   <BODY>
      Содержимое страницы
   </BODY>
</HTML>
```

<u>Атрибуты</u>

Атрибуты элемента определяют его свойства. Значение атрибута может быть заключено в одинарные или двойные кавычки.

Порядок следования атрибутов в теге не важен. Атрибут действует от открывающего тега, в котором он задан, до закрывающего, или только внутри тега, если тег не имеет парного.

<u>Тэги и их атрибуты</u>

Атрибут	Действие
<FONT COLOR=”цвет” size=“число от 1 до 7” FACE=“шрифт”>	Меняет цвет, Размер, гарнитуру шрифта текста
<BODY TEXT=”color” BGCOLOR="цвет”>	Меняет цвет всего текста Цвет фона страницы
<BODY BACKGROUND="URL">	Добавляет фоновую картинку (графический файл формата *.jpg, *.gif)
<IMG SRC=”файл” ALIGN=”значение”>	вставка графического изображения

<u>Таблица цветов</u>

Название	Цвет	Hex
aqua		#00FFFF
black		#000000
blue		#0000FF
fuchsia		#FF00FF
gray		#808080
green		#008000
lime		#00FF00
maroon		#800000
navy		#000080
olive		#808000
purple		#800080
red		#FF0000
silver		#C0C0C0
teal		#008080
white		#FFFFFF
yellow		#FFFF00

2. Задания для самостоятельной работы студентов

Задание №1. Создайте с помощью языка HTML web-сайт «Мой сайт», состоящий из пяти страниц:

Страница 1 должна содержать:

- заголовок;
- гиперссылки: «Обо мне», «Моя семья», «Друзья», «Мои увлечения».

Страницы 2, 3, 4 и 5 должны содержать:

- заголовок;
- по два или более отформатированных абзаца текста (один абзац не менее трех полных строк);
- фотографии (минимум по одной на каждой странице).

Сайт должен содержать информацию о вас, а также ваших родственниках, друзьях и т.п.

Требования к сайту:

- заголовки и гиперссылки выравнивать по центру;
- для абзацев текста использовать различные варианты выравнивания (по ширине, по левому краю, по правому краю);
- использовать разные способы выравнивания фотографий;
- обязателен фоновый цвет страницы;
- на каждой странице должен быть заголовок окна;
- для заголовков использовать шрифт Time New Roman, для основного текста – Arial (размеры подобрать самостоятельно).

Задание №2. Протестируйте работоспособность сайта в браузере (по возможность в двух различных). Протестируйте работоспособность сайта при выключенной графике.

Задание №3. Измените в настройках браузера шрифт по умолчанию на Courier New, размер 14 и убедиться, что это не повлияло на внешний вид страниц сайта.

Задание №4. Разместите созданный сайт на любом бесплатном хостинге. Проверьте работоспособность.

Государственное профессиональное образовательное учреждение
«Сыктывкарский лесопромышленный техникум»

«Сыктывкарса вӧр промышленносьт техникум»
уджсикасӧ велӧдан канму учреждение

РАССМОТРЕНО
на заседании МК «Естественнонаучного цикла, физической культуры и ОБЖ»
Протокол № 1 от «31» августа 2021 г.
Председатель МК_____ Е.Е. Муравьева

УТВЕРДЖАЮ:
зам. директора
_____ М.А. Арцер
31.08.2021

Комплект контрольно-оценочных средств по дисциплине

«УПВ.02 Информатика»

Форма контроля: промежуточная аттестация
Форма промежуточной аттестации: Дифференцированный зачет
Тип контрольного задания: тест
Проверяемые результаты обучения: У 1-5, З 1-5

Критерии оценки

Оценка	Критерии
«Отлично» - 5	91-101 балл
«Хорошо» - 4	81-90 баллов
«Удовлетворительно» - 3	71-80 баллов
«Неудовлетворительно» - 2	< 71 балла

Составитель:

Игнатова В.С. — преподаватель дисциплин общеобразовательного цикла

Сыктывкар
2021

1. **Комплекс аппаратных и программных средств, позволяющих компьютерам обмениваться данными:**

1 б

- интерфейс;
- магистраль;
- компьютерная сеть;
- адаптеры

2. **Текстовые редакторы MS Word могут использоваться с высокой эффективностью в следующих направлениях:**

5 б

- разработка отчетов, технических инструкций и текстовых документов конструкторской документации;
- разработка типовых форм в делопроизводстве
- составление табличных документов
- реклама и маркетинг
- создание автоматизированных систем информационного обеспечения

3. **Структура базы данных меняется при**

1 б

- удалении одного из полей
- удалении нескольких записей
- добавлении одной записи
- удалении всех записей

4. **Ключ в базе данных - это уникальный идентификатор**

1 б

- простейший объект базы данных, предназначенный для хранения значений одного параметра реального объекта;
- процесс группировки данных по определённым параметрам
- поле, которое однозначно определяет соответствующую запись
- совокупность связанных полей

5. **Укажите название кабеля, изображённого на рисунке**

1 б

- коаксиальный кабель
- витая пара
- оптоволоконный кабель

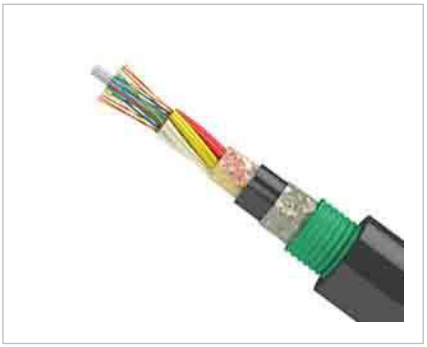

6. **Способ передачи данных малыми порциями называется ...**

1 б

- пакетным
- импортируемым
- потоковым

7. **Производительность работы компьютера (быстрота выполнения операций) зависит от**

1 б

- размера экрана монитора
- размера экрана монитора
- напряжения питания
- объёма обрабатываемой информации

8. **Сжатый файл отличается от исходного тем, что**

- он легче защищается от несанкционированного доступа
- он занимает меньше места
- он легче защищается от вирусов
- доступ к нему занимает меньше времени
- он в большей степени удобен для редактирования

1 б

9. **Укажите несоответствие общему признаку**

1 б

- CISC-процессоры
- RISC-процессоры
- MISC-процессоры
- VLIW-процессоры
- многоядерные процессоры
- микроконтроллеры
- квантовые процессоры
- оптические процессоры
- молекулярные процессоры

10. **Технические характеристики процессоров**

3 б

- разрядность
- тактовая частота
- количество инструкций
- производительность

11. **Формулу для вычисления количества информации предложил**

2 б

- Норберт Винер
- Джордж Буль
- Клод Шеннон
- Джон фон Нейман
- Ричард Хартли

12. **Установите соответствие графических редакторов**

2 б

1	Adobe Photoshop	А	векторный редактор
2	CorelDraw	Б	растровый редактор

13. **Даны два числа 1101_2 и 1110_2.**
Чему равна их сумма в двоичной системе счисления?

1 б

14. **Чему равна в десятичной системе счисления сумма чисел 11_2+11_8?**

1 б

15. **Какую операцию нельзя выполнить с файлом в MS Windows**

1 б

- переименование
- перемещение
- удаление
- форматирование

16. **Десятичный код буквы "А" по кодовой таблице CP1251 равен 192. Что зашифровано с помощью последовательности десятичных кодов**
205 192 193 192 210

1 б

- НАВАР
- НАБАТ
- НАБЕГ
- НАЛОГ

17. Прикладная программа – это

4 б

- MS PowerPoint
- BIOS
- MS Excel
- Format
- Visual Basic
- Turbo Pascal

18. Исполняемые файлы имеют расширения

2 б

- .bas
- .com
- .bmp
- .wav
- .exe

19. Наименьшую мощность имеет алфавит

1 б

- арабской системы счисления
- русского языка
- азбуки Морзе
- восьмеричной системы счисления

20. Поиск информации в электронных таблицах MS Excel осуществляется через

3 б

- фильтр
- Ctrl + F
- макросы
- условное форматирование

21. Дан фрагмент электронной таблицы. В ячейку С1 должно быть занесено меньшее из двух чисел, расположенных слева от неё (в ячейках А1 и В1). Студенты предложили для С1 разные формулы:
1. =ЕСЛИ(А1<В1;А1;В1).
2. =МИН(А1;В1).
Какая из формул верна для ячейки С1?

1 б

1. обе верны
2. обе неверны

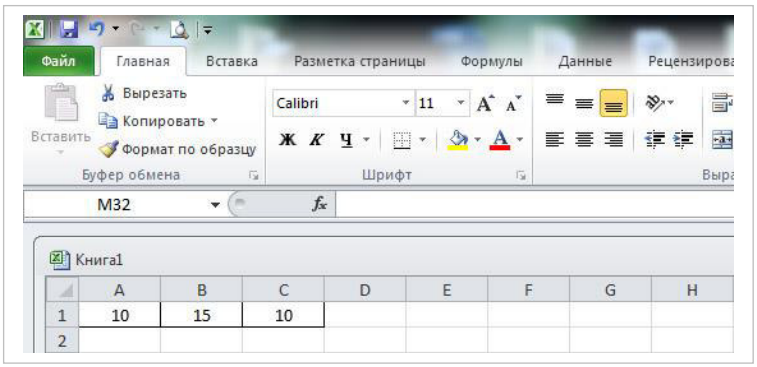

22. Какой информационный объём файла требуется для хранения данного черно-белого изображения?

1 б

- 4 бита
- 4 байта
- 16 бит
- 16 байт

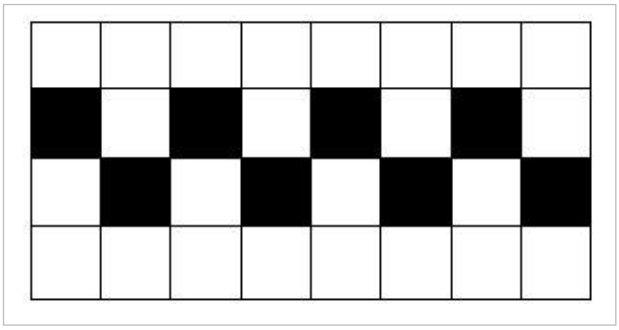

23. Как называется файл, созданный пользователем в некоторой компьютерной среде (рисунок, текст, таблица и др.)?

1 б

Н	Е	О	У	Д	Т	К	М

24. Что из перечисленного является объектом электронной таблицы?

5 б

- диаграмма
- блок ячеек
- строка
- запрос
- столбец
- регистрационный номер
- книга

25. Установите соответствие между параметрами различных объектов текста и их значениями.

7 б

1	по ширине	А	ориентация
2	полуторный	Б	выравнивание
3	курсив	В	начертание
4	книжная	Г	междустрочный интервал
5	полужирный	Д	шрифт
6	одинарный		
7	Times New Roman		

26. Установите соответствие между программами и типом файла, создаваемого в этом приложении, по умолчанию. К каждой позиции в первом столбце подберите соответствующую позицию из второго столбца.

5 б

1	Microsoft Word	А	bmp
2	Microsoft Excel	Б	psd
3	Adobe Photoshop	В	doc
4	CorelDraw	Г	xls
5	Paint	Д	cdr

27. Как называется устройство для вывода на печать конструкторских документов (чертежей, схем)?

2 б

- сканер
- принтер
- плоттер
- дигитайзер

28. Установите соответствие между приложениями, перечисленными в первом столбце, и их назначением во втором столбце таблицы.

5 б

1	WinRar	А	Файловый менеджер
2	Doctor Web	Б	Архивация и распаковка файлов
3	Eset Smart Security	В	Антивирусная проверка
4	WinZip		
5	Kaspersky Antivirus		

29. Выберите из предложенного списка расширения видеофайлов.

4 б

- avi
- gif
- mp3
- mp4
- wmv
- flv

30. По схеме записать логическую функцию.

2 б

$x_1 x_2 x_3 + \overline{\overline{x_3}}$

$\overline{x_3} + x_1 x_2 x_3$

$x_1 x_2 x_3 + \overline{x_3}$

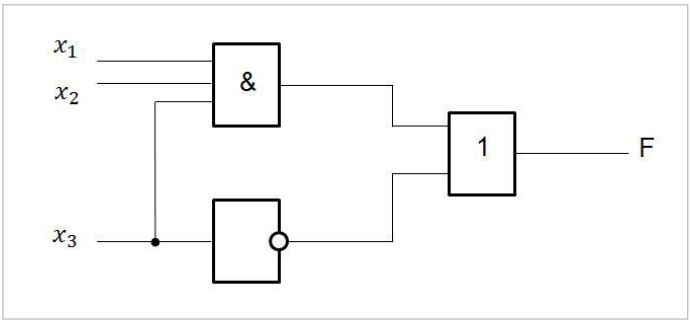

31. К какой базовой структуре алгоритма относится данный фрагмент блок-схемы?

1 б

- следование
- ветвление
- цикл

32. Какие типы циклов используются в программировании?

3 б

- с параметром
- счётчик
- с предусловием
- с постусловием

33. Определите схему

1 б

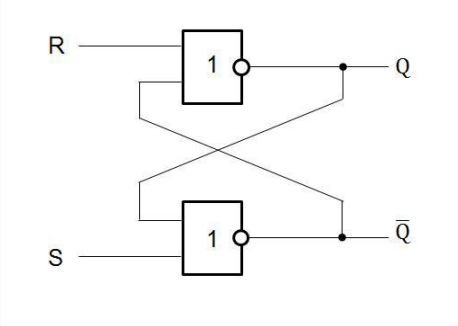

- мультиплексор
- дешифратор
- триггер
- кодер

34. Запишите значение переменной а после выполнения фрагмента алгоритма.

1 б

- 14
- 13
- 12
- 11

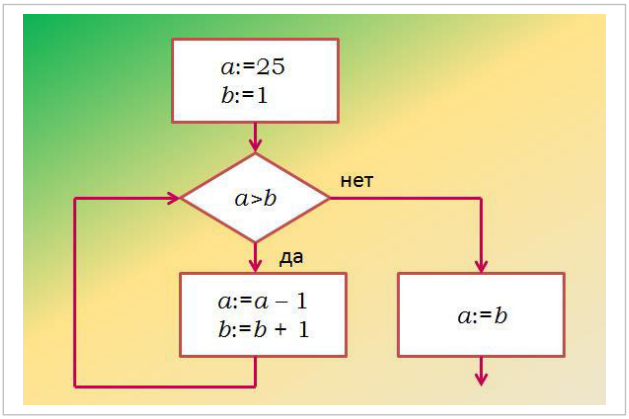

35. Для написания самостоятельной работы вы скопировали в Интернете полный текст нормативно-правового акта. Нарушили ли вы при этом авторское право?

- Да, нарушено авторское право владельца сайта.
- Нет, так как нормативно-правовые акты не являются объектом авторского права.
- Нет, если есть разрешение владельца сайта.
- Да, нарушено авторское право документа.

1 б

36. В Уголовном кодексе РФ классифицируются как преступления в компьютерной информационной сфере следующие действия:

4 б

- установка нелицензионного программного обеспечения
- создание, использование и распространение вредоносных программ для ЭВМ
- умышленное нарушение правил эксплуатации ЭВМ, системы ЭВМ или их сети
- нарушение правил техники безопасности
- неправомерный доступ к компьютерной информации

37. Обмен информацией между компьютерными сетями, в которых действуют разные стандарты представления информации (сетевые протоколы), осуществляется с использованием

1 б

- концентраторов
- коммутаторов
- мостов
- шлюзов
- маршрутизаторов

38. Какое соединение не является топологией сети?

1 б

- звезда
- шина
- решётка
- кольцо
- сетка

39. Укажите самое маленькое число

1 б

- 232_{16}
- 232_{10}
- 232_8
- 232_6

40. Для чего предназначены макросы? 1 б

- для хранения данных базы
- для отбора и обработки данных базы
- для ввода данных базы и их просмотра
- для автоматического выполнения группы команд
- для выполнения сложных программных действий

41. В представленном фрагменте программы значения одномерного массива задаются с помощью оператора цикла. Чему будет равно a(5)? 1 б

- 3
- 4
- 5
- 9

Алгоритмический язык	Паскаль	Visual Basic
нц для i от 1 до 5	For i:=1 to 5 do	For i=1 to 5
	begin	
a[i] := i	a[i] := i;	a(i) = i
a[2*i] := i*i	a[2*i] := i*i	a(2*i) = i^2
кц	end;	Next

42. Определите значения переменных x, y, и z после выполнения фрагмента программы: 1 б

- x=55, y=2, z=5
- x=22, y=2, z=5
- x=25, y=5, z=2
- x=25, y=2, z=5

Алгоритмический язык	Паскаль	Visual Basic
x := 52	x := 52	x = 52
y := mod (x,10)	y := x mod 10	y = x mod 10
z := div (x,10)	z := x div 10	z = x \ 10
x := y * 10 + z	x := y * 10 + z	x = y * 10 + z

43. Сколько символов содержит кодовое пространство, задаваемое ASCII? 1 б

- 1024
- 65536
- 512
- 256

44. На уроке математики рассчитывается скорость автомобиля на различных отрезках пути. Что является объектом исследования? 1 б

- автомобиль
- процесс управления автомобилем
- процесс движения автомобиля
- параметры объекта "автомобиль"

45. Какие технологии необратимого сжатия видеорядов вы знаете? 2 б

- MP3
- MPEG4
- JPEG
- FLV

46. Какие свойства информации вы знаете? 9 б

- объективность
- полнота
- достоверность
- актуальность
- массовость
- доступность
- адекватность
- репрезентативность
- релевантность
- устойчивость

47. Установите соответствие между поколениями ЭВМ и основными составляющими элементной базы. К каждой позиции, данной в первом столбце, подберите соответствующую позицию из второго столбца.

1 б

1	I поколение	А	микросхемы
2	II поколение	Б	БИС, СБИС
3	III поколение	В	полупроводники
4	IV поколение	Г	электронные лампы

48. Установите хронологическую последовательность изобретения перечисленных приспособлений для счёта:

1 б

- арифмометр "Паскалина"
- счеты
- абак
- аналитическая машина Чарльза Бэббиджа
- ЭВМ

49. Этапы появления средств и методов обработки информации, вызвавшие кардинальные изменения в обществе, называются

1 б

- информационными технологиями
- информационными революциями
- информационным взрывом
- информационными ресурсами

50. Укажите сочетание клавиш для копирования выделенного элемента

1 б

- CTRL+X
- CTRL+Z
- CTRL+C
- CTRL+V
- CTRL+Y
- CTRL+S

4. Шкала оценки образовательных достижений

Процент результативности (правильных ответов)	Оценка уровня подготовки	
	балл (отметка)	вербальный аналог
90 ÷ 100	5	отлично
80 ÷ 89	4	хорошо
70 ÷ 79	3	удовлетворительно
менее 70	2	неудовлетворительно

5. Информационное обеспечение обучения

Перечень рекомендуемых учебных изданий, интернет-ресурсов, дополнительной литературы

Основные источники:

1. Остроух А.В. Основы информационных технологий: учебник для студ. учреждений сред. проф. образования. М.: Издательский центр «Академия», 2016. – 208 с.
2. Тозик В.Т. Компьютерная графика и дизайн: учебник для студ. учреждений сред. проф. образования/ В.Т. Тозик, Л.М. Корпан. – 7-е изд., стер. – М.: Издательский центр «Академия», 2016. – 208 с.

Интернет источники:

1. Инструкции по охране труда в лесозаготовительном, деревообрабатывающем производствах, при проведении лесозаготовительных работ и в мебельном производстве [Электронный ресурс]. – Режим доступа: http://www.consultant.ru/document/cons_doc_LAW_182373/3a4106764b3d6fdead6f562d506e74251751fafe/