Государственное профессиональное образовательное учреждение
«Сыктывкарский лесопромышленный техникум»

«Сыктывкарсавöрпромышленносьт техникум»
уджсикасöвелöданканму учреждение

УТВЕРДЖАЮ:
Зам. директора
_____ М.А. Арцер
«31» августа 2021 г.

Фонд оценочных средств по предмету

УПВ(У).02 Информатика

программы подготовки специалистов среднего звена по специальности:

35.02.01 Лесное и лесопарковое хозяйство

Разработчик: Турубанова Е.А. Преподаватель

Сыктывкар
2021

1. Общие положения

Фонд оценочных средств по предмету УПВ(У).02 Информатика предназначен для контроля и оценки образовательных достижений обучающихся, освоивших программу учебного предмета.

Фонд оценочных средств включает контрольно-оценочные средства для проведения текущего контроля и промежуточной аттестации в форме экзамена.

Результаты обучения (освоенные умения, усвоенные знания)	**Основные показатели оценки результатов**
Умения	– Выполнение заданий профессиональной направленности на овладение программами MS Office, средой программирования. – Поиск в Интернете учебного материала по заданной теме, выполнение проекта с использованием web-технологий. – Сочинение на тему «Развитие вычислительной техники», моделирование, алгоритмизация, программирование. Выполнение студентами групповых проектов, их анализ. – Самостоятельное ознакомление с теоретической базой, выводы по результатам, полученным экспериментальным путем, ответы на контрольные вопросы.
У1. Оценивать достоверность информации, сопоставляя различные источники. У2. Распознавать информационные процессы в различных системах. У3. Использовать готовые информационные модели, оценивать их соответствие реальному объекту и целям моделирования. У4. Осуществлять выбор способа представления информации в соответствии с поставленной задачей. У5. Иллюстрировать учебные работы с использованием средств информационных технологий. У6. Создавать информационные объекты сложной структуры, в том числе гипертекстовые. У7. Просматривать, создавать, редактировать, сохранять записи в базах данных. У8. Осуществлять поиск информации в базах данных, компьютерных сетях. У9. Представлять числовую информацию различными способами (таблица, массив, график, диаграмма). У10. Соблюдать правила техники безопасности и гигиенические рекомендации при использовании средств ИКТ.	
Знания	
З1. Различные подходы к определению понятия «информация». З2. Методы измерения количества информации: вероятностный и алфавитный. Знать единицы измерения информации. З3. Назначение наиболее распространенных средств автоматизации информационной деятельности (текстовых редакторов, текстовых процессоров, графических редакторов, электронных таблиц, баз данных, компьютерных сетей). З4. Назначение и виды информационных моделей, описывающих реальные объекты или процессы. З5. Использование алгоритма как способа автоматизации деятельности.	

3. Комплекты КОС

Контрольно-оценочное средство

Тип контрольного задания: Практические работы

Раздел 4.

Технологии создания и преобразования информационных объектов

Пакет MS Office. Выполнение заданий профессиональной направленности на закрепление терминологии по выбранной профессии при изучении MS Word, MS Excel, MS Access. Создание презентации, видеороликов. Составление рефератов по тематике выбранной профессии.

Проверяемые результаты обучения: У 1-5, З 1-5

Критерии оценки

Критерии оценки

Оценка	Критерии
« **5**» (отлично)	17 - 20
« **4**» (хорошо)	13 - 16
« **3**» (удовлетворительно)	10 -12
« **2**» (неудовлетворительно)	менее 10

Практическая работа
Изучение Word, Excel, Access, PowerPoint

1. Информационная модель управления Windows

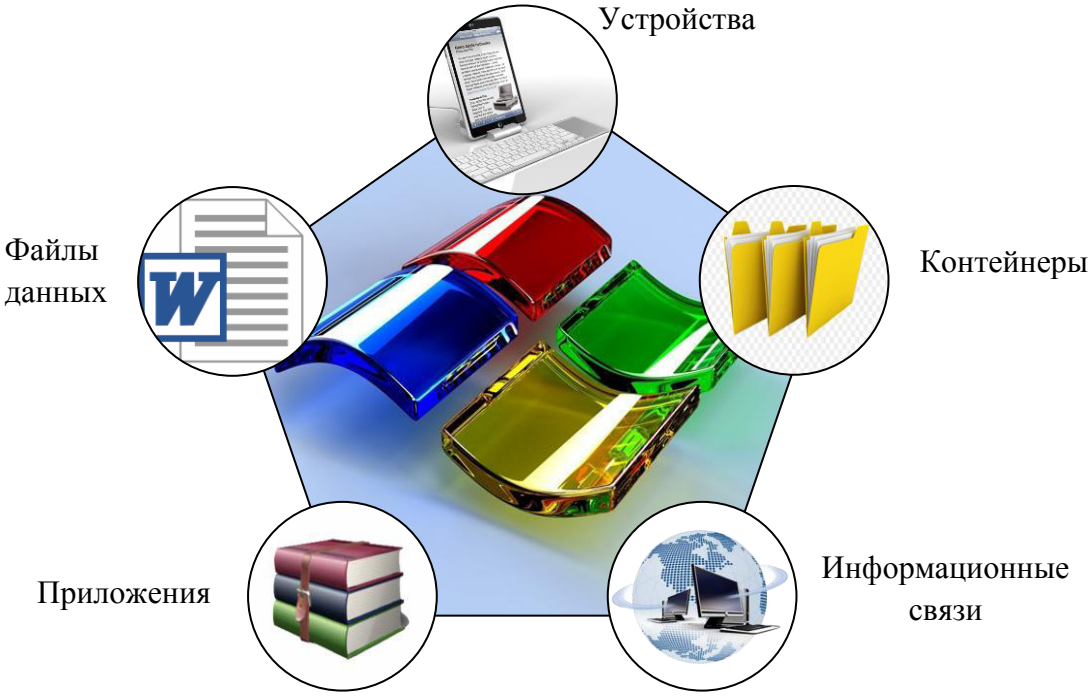

– Изменение свойств объекта.
– Выбор объекта.
– Активация методов объекта.

2. Заполните таблицу

УЧАСТНИКИ ДОКУМЕНТООБОРОТА			
	АВТОР	СОБСТВЕННИК	ВЛАДЕЛЕЦ
Отношение к информационному объекту	Создатель объекта	Распорядитель объекта	Пользователь объекта
Права			
Действия			
Ответственность			
Программные средства, используемые при осуществлении деятельности			

3. Используя «Редактор формул», напечатайте:

$CO_3^{2-} + H_2O \leftrightarrows HCO_3^- + OH^-$; $^{14}_{7}N + ^{4}_{2}He = ^{17}_{8}O + ^{1}_{1}H$

$Ca(HCO_3)_2 \xrightarrow{t^\circ} CaCO_3\downarrow + H_2O + CO_2\uparrow$

$|\vec{a}| + |\vec{b}|$; $\angle 30^\circ 20' 16''$; $\sqrt[4]{\sqrt{64}}$; $\log_{\sqrt{2}} \frac{1}{4}$; $\log_{\frac{1}{5}}^{2} 25$; $\int_a^b f(x)dx$; $\begin{cases} 2x + 3y = 6 - x, \\ x - y = 4 \end{cases}$

5. Постройте экономико-математическую модель для следующей ситуации. Монди СЛПК производит три вида бумаги, используя для этого два вида деревьев (ресурсов). Технологическая матрица задана в виде таблицы:

	Продукт 1	Продукт 2	Продукт 3
Ресурс 1	1	2	0
Ресурс 2	2	3	1

Сыктывкарский лесопромышленный комплекс имеет в своем распоряжении 20 единиц 1-го ресурса и 25 единиц 2-го ресурса; цены, по которым предполагает реализовать свою продукцию предприятие, равны 15,20,30 тыс. руб. за 1-й, 2-й и 3-й товар, соответственно. Компания желает получить максимальный доход.

6. Дана электронная таблица:

Ведомость остатков материалов по СФЗ

	A	B	C	D
1	**Наименование материала ($м^2$)**	**Изготовлено ($м^2$)**	**Отгружено ($м^2$)**	**Остаток на конец месяца ($м^2$)**
2	Ламинированная фанера	68250,8	47540,5	
3	ДСП	17862,7	5283,2	
…	…….	…….	…….	…….
10	**Итого:**			

В выделенные ячейки запишите формулы. Постройте диаграмму выпуска продукции предприятия.

7. СУБД

1. Создайте новую базу данных.
2. Создайте таблицу базы данных.
3. Определите поля таблицы в соответствии с табл. 1.1.
4. Сохраните созданную таблицу.
5. Заполните таблицу данными в соответствии с табл. 1.2.
6. Измените ширину каждого поля таблицы в соответствии с шириной данных.
7. Произведите поиск в таблице товара *Антитополь*.
8. Произведите сортировку данных в поле «Дата поступления товара» по убыванию.
9. Произведите фильтрацию данных по полям «Назначение» и «Стоимость».
10. Просмотрите созданную таблицу, как она будет выглядеть на листе бумаги при печати.

Требования к отчету: Итоги лабораторной работы представить в виде файла с созданной в нем таблицей (имя файла «Автокосметика.accdb»), полученной в результате компьютерной обработки информации.

Таблица 1.1

Таблица данных *Автокосметика*

Имя поля	Тип данных	Размер поля
Код товара	Счетчик	
Товар	Текстовый	25
Наименование на русском	Текстовый	255
Назначение	Текстовый	100
Дата поступления	Дата/Время	Краткий
Объем	Текстовый	7
Штук в упаковке	Числовой	Целое
Стоимость за ед. товара	Денежный	

Таблица 1.2

Код	Товар	Наименование на русском	Назначение	Дата поступления	Объем	Штук в упаковке	Стоимость за единицу товара
1	Motor Innen-konserviere	Средство для консервации внутренних деталей двигателя	Для двигателя	25.03.17	300 мл	6	500 р.
2	Felgen-Reiniger	Очиститель колесных дисков	Для колесных дисков и шин	28.07.17	1 л	6	300 р.
3	Motorraum-Reininger	Очиститель моторного отсека	Для двигателя	05.02.17	400 мл	6	400 р.
4	Schleif-Paste	Шлифовальная паста	Для окрашенных поверхностей	28.07.17	300 г	6	450 р.
5	Reifen-Glanz-Schaum	Вид новых шин	Для колесных дисков и шин	14.06.17	400 мл	24	350 р.
6	Lack-Glanz-Crème	Долговремен-ная защита	Для окрашенных поверхностей	25.03.17	300 г	6	450 р.
7	Baumharzen tferner	Антитополь	Для окрашенных поверхностей	05.02.17	400 мл	6	330 р.

8. Создайте презентацию, видеоролик по темам специальности.
9. Составление рефератов по тематике выбранной профессии.

Навыки проектирования

Категория	**«3»**	**«4»**	**«5»**
Композиция	Неудачно используются свободное пространство, симметрия и фокусная точка. Страницы (и элементы на страницах) обрезаны неудачно или окружены слишком большим свободным пространством	В некоторой степени удачно используется свободное пространство, симметрия и фокусная точка. Страницы (и элементы на страницах) обычно неплохо вписываются в свои границы	Свободное пространство, симметрия и фокусная точка применяются достаточно эффективно. Страницы (и элементы на страницах) очень хорошо вписываются в свои границы
Цвет	Цвета не сочетаются и не отражают дизайнерский стиль. Фоновый цвет не соответствует тексту и изображениям. Из-за используемых цветов текст сложно прочитать	Цвета более или менее дополняют друг друга. Фоновый цвет подходит к стилю текста и изображениям. Цвета не влияют на читабельность	Цвета сочетаются друг с другом, подчеркивая дизайнерский стиль. Фоновый цвет дополняет изображения и стиль текста. Благодаря цветам текст проще читать
Типографика	Текст сложно прочитать. Свободное пространство используется неэффективно. Шрифт и текстовые эффекты не сочетаются с дизайнерским стилем и мешают прочтению текста	Текст легко читается. Кегль шрифта передает информацию и вписывается в общий дизайн сайта. Свободное пространство вокруг текста способствует простоте чтения текста и вписывается в дизайн. Шрифт и текстовые эффекты сочетаются с дизайном и способствуют прочтению текста	Текст легко прочитать, и выбранные типы шрифта отвечают задачам дизайна. Кегли шрифта расставляют нужные акценты и отражают иерархию. Свободное пространство вокруг текста прекрасно способствует легкости чтения текста и сочетается с дизайном. Шрифт и текстовые эффекты помогают отразить стиль. Благодаря цвету, размеру и контрастности шрифта, текст легко читается

Практическая работа
Изучение Adobe Photoshop и других графических редакторов

Технические навыки в графических редакторах

Категория	**«3»**	**«4»**	**«5»**
Макет	Макет и стиль страниц не единообразны. Макет не способствует доступности всего содержимого и графических элементов и не является интуитивно понятным	Макет и стиль страниц единообразны. Макет способствует доступности основной части содержимого и является интуитивно понятным. Некоторое содержимое и графические объекты трудно заметить или прочитать	Макет и стиль всех страниц единообразны и согласованы. Макет способствует доступности всего содержимого и является интуитивно понятным
Применение технических элементов	Применение технических элементов и эффектов не способствует тому, чтобы у аудитории сложилось лучшее впечатление о продукте (благодаря легкости чтения, удобной навигации и т.д.), также оно не отвечает основным целям и задачам проекта	Применение технических элементов и эффектов отвечает основным целям и задачам проекта, но не способствует тому, чтобы у аудитории сложилось лучшее впечатление о продукте (благодаря легкости чтения, удобной навигации и т.д.). Применение подобных элементов или эффектов не является чрезмерным или отвлекающим внимание	Применение технических элементов и эффектов дополняет общий дизайн и оформление, создавая у аудитории лучшее впечатление о продукте и отвечая целям и задачам проекта. Применение подобных элементов или эффектов не является чрезмерным или отвлекающим внимание
План проекта	В плане проекта представлена неполная или противоречивая информация о процессе работы над проектом	План проекта полный, но в некоторой степени труден для восприятия	План проекта тщательно проработан, полон и очень понятен

Обработка изображения	Изображения недостаточно хорошо обработаны и не всегда демонстрируют надлежащее применение методик и инструментов	Изображения достаточно хорошо обработаны с применением различных методик и инструментов, таких как коррекция цвета, фильтры, ретуширование, преобразование и смешение	Изображения хорошо обработаны с применением всего набора техник и инструментов, таких как коррекция цвета, фильтры, ретуширование, преобразование и смешение
Рисование	Иллюстрации плохо прорисованы и не всегда демонстрируют применение надлежащих инструментов рисования и эффектов	Иллюстрации достаточно хорошо нарисованы с помощью различных инструментов рисования и эффектов	Иллюстрации хорошо и четко нарисованы, благодаря эффективному применению полного диапазона инструментов рисования и эффектов
Цвет	Цвет выбран неудачно и обычно не подходит для печати, публикации в Интернете или видеомонтажа	Цвета в основном выбраны удачно и обычно подходят для печати, публикации в Интернете или видеомонтажа	Цвета выбраны удачно и подходят для печати, публикации в Интернете или видеомонтажа
Оптимизация	Качество изображений невысокое, или размер файла слишком велик	Качество и размер изображений достаточно хорошо сбалансированы	Качество и размер изображений отлично сбалансированы
Применение инструментов	Студенту часто приходится спрашивать, какой инструмент нужно применить для создания желаемого эффекта или элемента. Самостоятельно не использует доступную информацию об инструментах. Неудачно использует инструменты	Студент обычно знает, какой инструмент нужно применить, чтобы создать желаемый эффект или элемент, но иногда ему приходится напоминать о необходимости использовать доступную информацию об инструментах. Успешно использует большинство инструментов	Студент знает, какой инструмент нужно применить, чтобы создать желаемый эффект или элемент, или эффективно и самостоятельно использует доступные ресурсы, чтобы получить информацию. Успешно использует инструменты

Модуль 1.

1. Создание нового изображения. Открытие и закрытие файлов.
2. Изменение размера изображения и масштаба.
3. Способы отмены выполненных действий.
4. Цветокоррекция изображений.
5. Техника выделения областей изображения.
6. Удаление локальных цветовых искажений («красные глаза»).
7. Растушевка границы области.
8. Способы создания слоя. Операции со слоями.
9. Техника рисования.
10. Кадрирование изображений.

Модуль 2.

1. Создание многослойного изображения.
2. Работа с текстом.
3. Изменение параметров слоя. Слияние слоев.
4. Создание полупрозрачных областей и рамок.
5. Использование фильтров и градиентных переходов.
6. Использование инструментов коррекции изображения.

Модуль 3.

1. Выполнение сложного монтажа.
2. Создание и сохранение альфа-канала.
3. Быстрая маска.
4. Техника ретуширования.
5. Сайты. Adobe ImageReady.
6. Создание баннера.
7. Adobe Bridge.

В результате обучения должны уметь:

1. Самостоятельно работать с программой Adobe Photoshop CS5.
2. Изменять основные параметры изображения и выполнять обрезку, коррекцию, выбирать оптимальный формат файла при сохранении и экспорте изображения.
3. Убирать дефекты изображения: пыль, царапины, «красные глаза», выполнять ретушь изображения.
4. Использовать слои при создании коллажа и фотомонтажа, инструменты рисования для создания новых иллюстраций.
5. Применять спецэффекты для повышения выразительности изображения.

Должны знать:

1. Назначение и состав программы Adobe PhotoShop. Варианты поставок Adobe PhotoShop. Отличия PhotoShop Standard от Extended.
2. Понятие «растровое изображение». Особенности, параметры и форматы растровых изображений.

3. Настройка интерфейса программы. Понятие «рабочее пространство». Персонализация рабочего пространства.
4. Выделение и связывание нескольких слоев. Трансформация содержимого слоя.
5. Основные операции коррекции изображения. Способы автоматической коррекции. Коррекция при помощи динамических гистограмм.
6. Преобразование цветовых моделей. Цветоделение.
7. Цветовые режимы и режимы смешивания цвета.

Проверка навыков работы в **Paint, GIMP, Photoshop.**
Практические работы в **CorelDraw** (узоры, анимация, работа со слоями, эффекты).

Практическая работа
Создание сайта (конструктор google.com, HTML)

	«3»	«4»	«5»
Навыки управления проектом – Управление файлами и использование соглашений по именованию файлов. – Удобство и доступность в дизайне. – Проведение тестирования контроля качества. – Учет откликов посетителей при перепроектировке. – Синтезирование содержимого в зависимости от результатов обзора.	Студент не реагирует на комментарии и вносит изменения в работу, не продумав, насколько эти дополнения помогут усовершенствовать содержимое и дизайн проекта.	Студент придерживается плана проекта, чтобы направлять процесс создания дизайна. Непоследовательно следует советам других студентов или преподавателя для внесения изменений.	Студент вдумчиво и эффективно распределяет время на выполнение каждого этапа процесса разработки дизайна. Завершает в срок все этапы. Студент выражает продуманную реакцию на комментарии, определяя, какой из них максимально помогает усовершенствовать содержимое и дизайн проекта. Следует этим комментариям при внесении изменений в работу.
Навыки дизайна – Изучение и создание согласованного контекста и цветов. – Применение принципов дизайна пользовательского интерфейса. – Выбор размера экрана. – Дизайн согласованных веб-	Текст сложно прочитать. Свободное пространство используется неэффективно. Шрифт и текстовые эффекты не сочетаются с дизайнерским стилем и мешают	В некоторой степени удачно используется свободное пространство, симметрия и фокусная точка. Страницы (и элементы на страницах) обычно неплохо вписываются в	Текст легко прочитать, и выбранные типы шрифта отвечают задачам дизайна. Кегли шрифта расставляют нужные акценты и отражают иерархию. Свободное

страниц. – Перепроектировка веб-страниц, основанная на отзывах пользователей.	прочтению текста.	свои границы. Цвета более или менее дополняют друг друга. Фоновый цвет подходит к стилю текста и изображениям. Цвета не влияют на читабельность. Кегль шрифта передает информацию и вписывается в общий дизайн сайта.	пространство вокруг текста прекрасно способствует легкости чтения текста и сочетается с дизайном. Шрифт и текстовые эффекты помогают отразить стиль. Благодаря цвету, размеру и контрастности шрифта, текст легко читается.
Навыки исследования и взаимодействия – Оценка и анализ достоверности содержимого страниц. – Оценка и анализ навигации веб-сайта. – Разработка теста контроля качества. – Поддержка и практика легального использования изображений.	В плане проекта представлена неполная или противоречивая информация о процессе работы над проектом. Демонстрация знания задач управления проектом и ответственности сторон. Обзор работ других студентов некомпетентен в отношении содержимого и дизайна. Отзыв не информативен и часто неконструктивен.	План проекта полный, но в некоторой степени труден для восприятия. Использование стандартных правил авторского права для изображений и другого контента. В обзоре работ других студентов представлен некоторый анализ содержимого и дизайна.	План проекта тщательно проработан, полон и очень понятен. Демонстрация знания стандартных правил авторского права для изображений и право- мерного использования изображений Отзыв по работам других студентов четкий и информативный, в нем приведены комментарии относительно дизайна и содержимого. Отзыв всегда конструктивен.

Технические навыки - Использование настроек на панелях. - Создание сайта. - Создание страниц. - Использование таблиц для организации данных. - Вставка изображений и текста. - Понимание и использование каскадных таблиц стилей (CSS). - Использование относительных и абсолютных ссылок. - Импорт интерактивных изображений. - Публикация веб-сайта. - Создание каркаса веб-страницы. - Создание кнопок. - Экспортирование кнопок как HTML.	Применение технических элементов и эффектов не способствует тому, чтобы у аудитории сложилось лучшее впечатление о продукте (благодаря легкости чтения, удобной навигации и т.д.), также оно не отвечает основным целям и задачам проекта. Студенту часто приходится спрашивать, какой инструмент нужно применить для создания желаемого эффекта или элемента. Самостоятельно не использует доступную информацию об инструментах. Качество изображений невысокое, или размер файла слишком велик.	Макет и стиль страниц единообразны. Макет способствует доступности основной части содержимого и является интуитивно понятным. Некоторое содержимое и графические объекты трудно заметить или прочитать. Цвета в основном выбраны удачно. Качество и размер изображений достаточно хорошо сбалансированы. Успешно использует большинство инструментов. Имеет представление о CSS.	Применение технических элементов и эффектов дополняет общий дизайн и оформление, создавая у аудитории хорошее впечатление о продукте и отвечая целям и задачам проекта. Применение подобных элементов или эффектов не является чрезмерным или отвлекающим внимание. Изображения хорошо обработаны с применением всего набора техник и инструментов, таких как коррекция цвета, фильтры, ретуширование, преобразование и смешение. Владеет навыками создания интерактивных кнопок, применяет каскадные таблицы стилей, может редактировать HTML-код.

	«3»	«4»	«5»
Коммуникации и сотрудничество (работа в команде) – Взаимодействие, сотрудничество и творчество со сверстниками, экспертами или другими участниками, используя различные цифровые среды и средства. – Эффективное распространение информации и идей для разных аудиторий с использованием различных средств и форматов. – Развитие культурного взаимопонимания и мирового сотрудничества путем привлечения студентов других культур. – Участие в проектных группах для создания оригинальных произведений или решения проблем.	Студент не сотрудничает с другими студентами, высказывая комментарии или предлагая помощь. Выполняет предписанную роль, но не вносит должный вклад в работу над проектом. Не консультируется с другими членами команды перед принятием важных проектных решений. Не помогает другим развивать навыки.	Студент сотрудничает с другими студентами, высказывая комментарии или предлагая помощь. Выполняет предписанную роль и вносит должный вклад в работу над проектом. Иногда консультируется с другими членами команды перед приятием важных проектных решений, но лишь минимально помогает другим в развитии навыков.	Студент активно сотрудничает с другими студентами, высказывая комментарии или предлагая помощь. Выполняет предписанную роль и вносит должный вклад в работу над проектом. Консультируется с другими членами команды перед принятием важных проектных решений и добровольно помогает другим в развитии навыков, необходимых для выполнения проекта.

Государственное профессиональное образовательное учреждение
«Сыктывкарский лесопромышленный техникум»

«Сыктывкарса вöр промышленносьт техникум»
уджсикасö велöдан канму учреждение

РАССМОТРЕНО
на заседании МК
«Естественно-научного цикла, физической
культуры и ОБЖ»
Протокол № ____ от «_____» _____20____ г.
Председатель МК_____ Е.Е. Муравьёва

УТВЕРДЖАЮ:
Зам. директора
_____ М.А. Арцер
«____» _____ 20_____г.

Контрольно-оценочное средство

Форма контроля: промежуточная аттестация

Форма промежуточной аттестации: Экзамен

Тип контрольного задания: тест

Критерии оценки

Оценка	Критерии
«Отлично» - 5	91-100% правильных ответов
«Хорошо» - 4	81-90% правильных ответов
«Удовлетворительно» - 3	70-80 % правильных ответов
«Неудовлетворительно» - 2	< 70 % правильных ответов

Составитель:

Турубанова Е.А. преподаватель

Сыктывкар
2021

Задания к экзамену по учебной дисциплине УПВ(У).02 Информатика

<table>
<tr><td colspan="3">Государственное профессиональное образовательное учреждение
«Сыктывкарский лесопромышленный техникум»</td></tr>
<tr><td rowspan="3">Рассмотрено на заседании МК _____

Протокол №____от ____
Председатель МК
_____Е.Е. Муравьева</td><td>Экзаменационный билет № 1</td><td rowspan="3">Утверждаю:
Заместитель директора
_____ М.А. Арцер
«_____»____ 2021 г.</td></tr>
<tr><td>по учебному предмету
Информатика</td></tr>
<tr><td>Группа № 1 Семестр -2</td></tr>
</table>

1. **Комплекс аппаратных и программных средств, позволяющих компьютерам обмениваться данными:**
   - интерфейс;
   - магистраль;
   - компьютерная сеть;
   - адаптеры
2. **Текстовые редакторы MS Word могут использоваться с высокой эффективностью в следующих направлениях:**
   - разработка отчетов, технических инструкций и текстовых документов конструкторской документации;
   - разработка типовых форм в делопроизводстве
   - составление табличных документов
   - реклама и маркетинг
   - создание автоматизированных систем информационного обеспечения
3. **Структура базы данных меняется при**
   - удалении одного из полей
   - удалении нескольких записей
   - добавлении одной записи
   - удалении всех записей
4. **Ключ в базе данных - это уникальный идентификатор**
   - простейший объект базы данных, предназначенный для хранения значений одного параметра реального объекта;
   - процесс группировки данных по определённым параметрам
   - поле, которое однозначно определяет соответствующую запись
   - совокупность связанных полей
5. **Укажите название кабеля, изображённого на рисунке**
   - коаксиальный кабель
   - витая пара
   - оптоволоконный кабель

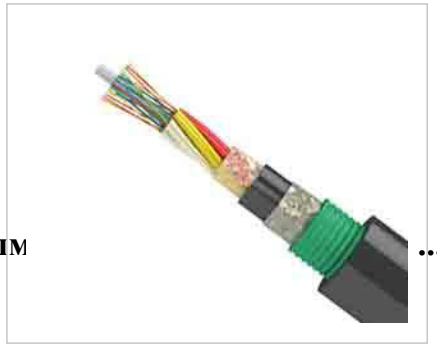

6. **Способ передачи данных малым ...**

- пакетным
- импортируемым
- потоковым

7. **Производительность работы компьютера (быстрота выполнения операций) зависит от**
   - размера экрана монитора
   - размера экрана монитора
   - напряжения питания
   - объёма обрабатываемой информации
8. **Сжатый файл отличается от исходного тем, что**
   - он легче защищается от несанкционированного доступа
   - он занимает меньше места
   - он легче защищается от вирусов
   - доступ к нему занимает меньше времени
   - он в большей степени удобен для редактирования
9. **Укажите несоответствие общему признаку**
   - CISC-процессоры
   - RISC-процессоры
   - MISC-процессоры
   - VLIW-процессоры
   - многоядерные процессоры
   - микроконтроллеры
   - квантовые процессоры
   - оптические процессоры
   - молекулярные процессоры
10. **Технические характеристики процессоров**
    - разрядность
    - тактовая частота
    - количество инструкций
    - производительность
11. **Формулу для вычисления количества информации предложил**
    - Норберт Винер
    - Джордж Буль
    - Клод Шеннон
    - Джон фон Нейман
    - Ричард Хартли
12. **Установите соответствие графических редакторов**

1	Adobe Photoshop	А	векторный редактор
2	CorelDraw	Б	растровый редактор

13. **Даны два числа 1101_2 и 1110_2.**
    Чему равна их сумма в двоичной системе счисления?
14. **Чему равна в десятичной системе счисления сумма чисел 11_2+11_8?**
15. **Какую операцию нельзя выполнить с файлом в MS Windows**

- переименование
- перемещение
- удаление
- форматирование

16. **Десятичный код буквы "А" по кодовой таблице CP1251 равен 192. Что зашифровано с помощью последовательности десятичных кодов**
    205 192 193 192 210
    - НАВАР
    - НАБАТ
    - НАБЕГ
    - НАЛОГ
17. **Прикладная программа – это**
    - MS PowerPoint
    - BIOS
    - MS Excel
    - Format
    - Visual Basic
    - Turbo Pascal
18. **Исполняемые файлы имеют расширения**
    - .bas
    - .com
    - .bmp
    - .wav
    - .exe
19. **Наименьшую мощность имеет алфавит**
    - арабской системы счисления
    - русского языка
    - азбуки Морзе
    - восьмеричной системы счисления
20. **Поиск информации в электронных таблицах MS Excel осуществляется через**
    - фильтр
    - Ctrl + F
    - макросы
    - условное форматирование
21. **Дан фрагмент электронной таблицы. В ячейку С1 должно быть занесено меньшее из двух чисел, расположенных слева от неё (в ячейках А1 и В1). Студенты предложили для С1 разные формулы:**
    1. =ЕСЛИ(А1<В1;А1;В1).
    2. =МИН(А1;В1).
    Какая из формул верна для ячейки С1?
    1. обе верны
    2. обе неверны

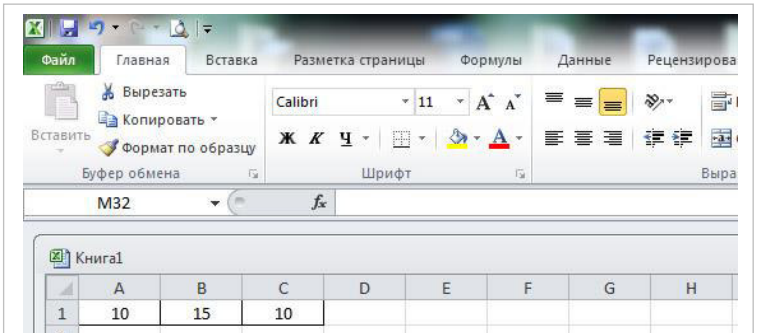

22. Какой информационный объём файла требуется для хранения данного черно-белого изображения?

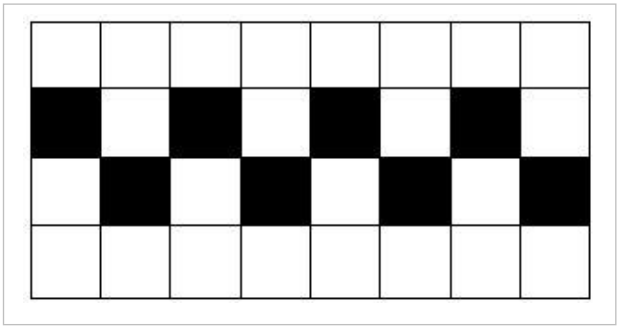

- 4 бита
- 4 байта
- 16 бит
- 16 байт

23. Как называется файл, созданный пользователем в некоторой компьютерной среде (рисунок, текст, таблица и др.)?

Н	Е	О	У	Д	Т	К	М

24. Что из перечисленного является объектом электронной таблицы?

- диаграмма
- блок ячеек
- строка
- запрос
- столбец
- регистрационный номер
- книга

25. Установите соответствие между параметрами различных объектов текста и их значениями.

1	по ширине	А	ориентация
2	полуторный	Б	выравнивание
3	курсив	В	начертание
4	книжная	Г	междустрочный интервал
5	полужирный	Д	шрифт
6	одинарный		
7	Times New Roman		

26. Установите соответствие между программами и типом файла, создаваемого в этом приложении, по умолчанию. К каждой позиции в первом столбце подберите соответствующую позицию из второго столбца.

1	Microsoft Word	А	bmp
2	Microsoft Excel	Б	psd
3	Adobe Photoshop	В	doc
4	CorelDraw	Г	xls
5	Paint	Д	cdr

27. Как называется устройство для вывода на печать конструкторских документов (чертежей, схем)?

- сканер
- принтер
- плоттер
- дигитайзер

28. Установите соответствие между приложениями, перечисленными в первом столбце, и их назначением во втором столбце таблицы.

1	WinRar	А	Файловый менеджер
2	Doctor Web	Б	Архивация и распаковка файлов
3	Eset Smart Security	В	Антивирусная проверка
4	WinZip		
5	Kaspersky Antivirus		

29. Выберите из предложенного списка расширения видеофайлов.

- avi
- gif
- mp3
- mp4
- wmv
- flv

30. По схеме записать логическую функцию.

$x_1 x_2 x_3 + \overline{x_3}$

$\overline{x_3} + x_1 x_2 x_3$

$x_1 x_2 x_3 + \overline{x_3}$

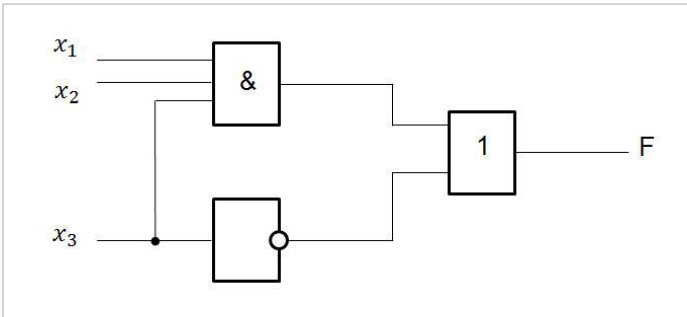

31. К какой базовой структуре алгоритма относится данный фрагмент блок-схемы?

- следование
- ветвление
- цикл

32. Какие типы циклов используются в программировании?

- с параметром
- счётчик
- с предусловием
- с постусловием

33. Определите схему

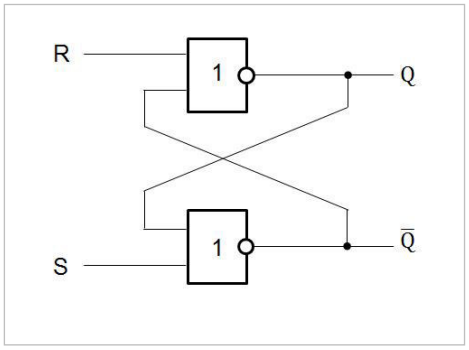

- мультиплексор
- дешифратор
- триггер
- кодер

34. Запишите значение переменной а после выполнения фрагмента алгоритма.

- 14
- 13
- 12
- 11

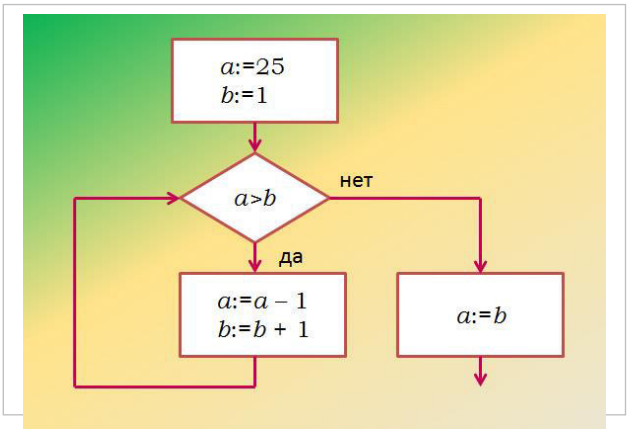

35. Для написания самостоятельной работы вы скопировали в Интернете полный текст нормативно-правового акта. Нарушили ли вы при этом авторское право?

- Да, нарушено авторское право владельца сайта.
- Нет, так как нормативно-правовые акты не являются объектом авторского права.
- Нет, если есть разрешение владельца сайта.
- Да, нарушено авторское право документа.

36. В Уголовном кодексе РФ классифицируются как преступления в компьютерной информационной сфере следующие действия:

- установка нелицензионного программного обеспечения
- создание, использование и распространение вредоносных программ для ЭВМ
- умышленное нарушение правил эксплуатации ЭВМ, системы ЭВМ или их сети
- нарушение правил техники безопасности
- неправомерный доступ к компьютерной информации

37. Обмен информацией между компьютерными сетями, в которых действуют разные стандарты представления информации (сетевые протоколы), осуществляется с использованием

- концентраторов
- коммутаторов
- мостов
- шлюзов
- маршрутизаторов

38. Какое соединение не является топологией сети?

- звезда
- шина
- решётка
- кольцо
- сетка

39. Укажите самое маленькое число

- 232_{16}
- 232_{10}
- 232_{8}
- 232_{6}

40. Для чего предназначены макросы?

- для хранения данных базы
- для отбора и обработки данных базы
- для ввода данных базы и их просмотра
- для автоматического выполнения группы команд
- для выполнения сложных программных действий

41. В представленном фрагменте программы значения одномерного массива задаются с помощью оператора цикла. Чему будет равно a(5)?

- 3
- 4
- 5
- 9

Алгоритмический язык	Паскаль	Visual Basic
нц для i от 1 до 5	For i:=1 to 5 do	For i=1 to 5
	begin	
a[i] := i	a[i] := i;	a(i) = i
a[2*i] := i*i	a[2*i] := i*i	a(2*i) = i^2
кц	end;	Next

42. Определите значения переменных x, y, и z после выполнения фрагмента программы:

- x=55, y=2, z=5
- x=22, y=2, z=5
- x=25, y=5, z=2
- x=25, y=2, z=5

Алгоритмический язык	Паскаль	Visual Basic
x := 52	x := 52	x = 52
y := mod (x,10)	y := x mod 10	y = x mod 10
z := div (x,10)	z := x div 10	z = x \ 10
x := y * 10 + z	x := y * 10 + z	x = y * 10 + z

43. Сколько символов содержит кодовое пространство, задаваемое ASCII?

- 1024
- 65536
- 512
- 256

44. На уроке математики рассчитывается скорость автомобиля на различных отрезках пути. Что является объектом исследования?

- автомобиль
- процесс управления автомобилем
- процесс движения автомобиля
- параметры объекта "автомобиль"

45. Какие технологии необратимого сжатия видеорядов вы знаете?

- MP3
- MPEG4
- JPEG
- FLV

46. Какие свойства информации вы знаете?

- объективность
- полнота
- достоверность
- актуальность
- массовость
- доступность
- адекватность
- репрезентативность
- релевантность
- устойчивость

47. Установите соответствие между поколениями ЭВМ и основными составляющими элементной базы. К каждой позиции, данной в первом столбце, подберите соответствующую позицию из второго столбца.

1	I поколение	А	микросхемы
2	II поколение	Б	БИС, СБИС
3	III поколение	В	полупроводники
4	IV поколение	Г	электронные лампы

48. Установите хронологическую последовательность изобретения перечисленных приспособлений для счёта:

- арифмометр "Паскалина"
- счеты
- абак
- аналитическая машина Чарльза Бэббиджа
- ЭВМ

49. Этапы появления средств и методов обработки информации, вызвавшие кардинальные изменения в обществе, называются

- информационными технологиями
- информационными революциями
- информационным взрывом
- информационными ресурсами

50. Укажите сочетание клавиш для копирования выделенного элемента

- CTRL+X
- CTRL+Z
- CTRL+C
- CTRL+V

- CTRL+Y
- CTRL+S

51. **Что такое IP адрес?**
    - a)Адрес провайдера
    - b)Адрес Вашей регистрации в паспорте
    - c)Уникальный сетевой адрес узла в компьютерной сети
    - d)Доменное имя сети

52. **Что такое браузер?**
    - a)Это Internet Explorer
    - b) Программа для защиты от вирусов
    - c)Программа для поиска и просмотра на экране компьютера информации из компьютерной сети
    - d)Автоматический переключатель в одноранговой сети

53. **Что такое HTML?**
    - a)
    - язык программирования
    - b)
    - веб-сайт
    - c)
    - язык гипертекстовой разметки
    - d)
    - скриптовый язык общего назначения, интенсивно применяемый для разработки веб-приложений

54. **К какому типу программ относится программа MS Excel?**
    - a)электронные таблицы
    - b)браузер
    - c)текстовый редактор
    - d)графический радактор

55. **Какова элементная база ЭВМ первого поколения?**
    - a)Триггеры
    - b)Вакуумные лампы
    - c)Транзисторы
    - d)Процессоры

56. **К какому виду программного обеспечения относится текстовый процессор?**
    - a) Системное
    - b) Прикладное
    - c) Служебное
    - d) Текстовое

57. **Невозможно случайно стереть информацию на:**
- a) CD-R
- b) винчестере
- c) Флэш-накопителе
- d) оперативной памяти

58. **Каким образом можно удалить графический элемент из документа MS Word**
- a) выделить,<F8>
- b)выделить,<Del>
- c)выделить,<Esc>
- d)выделить,<CTRL>

59. **Что верно про компьютерный вирус?**
- a)Вид вредоносного программного обеспечения, способного создавать копии самого себя и внедряться в код других программ, системные области памяти, загрузочные секторы, а также распространять свои копии по разнообразным каналам связи.
- b)Вирусы - плод фантазий производителей антивирусов, которые подобными «страшилками» выманивают у доверчивых граждан деньги.
- c)Вирусы портят компьютер даже когда он выключен
- d)Вирус невозможно "поймать" если ты не подключен к интернету

60. **4 килобайта равны**
- a)4096 байт
- b)32 байта
- c)32 бита
- d)0,5 мегабайт

61. **Какие устройства относятся к внешним?**
- a) Принтер
- b) Процессор
- c) Оперативная память
- d) Монитор

62. **Какой командой можно добавить автоматическое оглавление в документ MS Word**
- Вставка, ссылка
- Ссылки, оглавление
- Оглавление, добавить
- Вставка, страница с оглавлением

63. **Алгоритм – это …**

- a) последовательность команд, выполнение которых приведет к решению поставленной задачи
- b) последовательность заданных чисел
- c) задача, которую требуется решить
- d) результат вычислений по формуле

64. **Алгоритм, в котором в зависимости от выполнения условия выполняется либо одна, либо другая последовательность действий.**
- a) Линейный алгоритм
- b) Алгоритм с ветвлением
- c) Алгоритм с повторением

65. **После ввода числа в ячейку вы наблюдаете ###### вместо результата. В чем причина такой ситуации?**
- a) получилось отрицательное число
- b) не хватает ширины клетки, чтобы показать введенное число
- c) число введено с ошибкой
- d) число введено в защищенную ячейку

66. **Относительная ссылка в Excel - это ...**
- a) ссылка, полученная в результате копирования формулы
- b) ссылка, которая при копировании формулы не изменяется
- c) ссылка не в Сибирь, а в Швейцарию
- d) ссылка, при копировании формулы изменяющаяся на основе нового положения

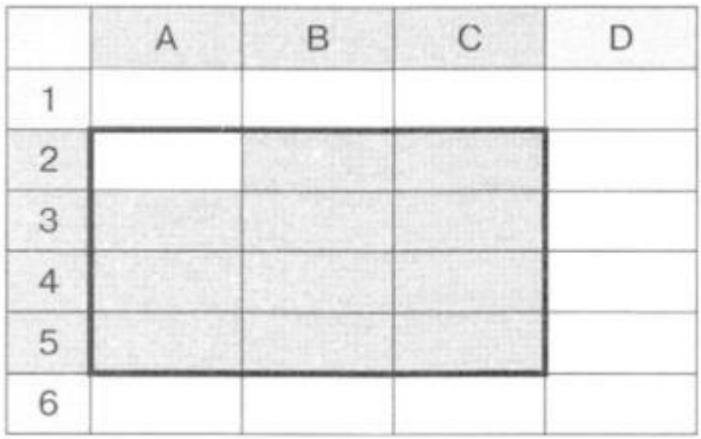

67. **Какое имя имеет выделенный диапазон?**
- a) A2:C5
- b) A5:C2
- c) A2:5
- d) A:C

68. **Сколько байт в одном килобайте?**
- a)100
- b)1000
- c)1024
- d)8

69. **Какая графика называется векторной?**
- a) Графика, представляющая собой изображение в виде совокупности разнонаправленных векторов.
- b) Графика, представляющая собой изображение в виде графических примитивов, описанных формулами.
- c) Компьютерная графика.
- d) Графика, представляющая собой изображение в виде совокупности пикселей.

70. **Комплекс аппаратных и программных средств, позволяющих компьютерам обмениваться данными, - это...**
- a)МАГИСТРАЛЬ
- b)ИНТЕРФЕЙС
- c)АДАПТЕР
- d)КОМПЬЮТЕРНАЯ СЕТЬ

71. **Информацию, не зависящую от чьего-либо мнения или суждения, называют:**
- a) достоверной;
- b) актуальной;
- c) объективной;
- d) полезной;

72. **Фамилия какого из этих ученных стала названием языка программирования?**
- a) Ньютон
- b) Эйнштейн
- c) Паскаль
- d) Шиккард

73. **Информацию, существенную и важную в настоящий момент, называют:**
- a) полезной
- b) актуальной
- c) достоверной
- d) объективной

74. **В какой строке единицы измерения информации расположены по возрастанию?**
- a) гигабайт, мегабайт, килобайт, байт, бит
- b) бит, байт, мегабайт, килобайт, гигабайт
- c) байт, бит, килобайт, мегабайт, гигабайт

- d) бит, байт, килобайт, мегабайт, гигабайт

75. **Какая функция у тега <p>?**
- a) разделять параграфы текста
- b) делать текст пурпурным
- c) выравнивать текст справа
- d) выводить текст на печать

76. **Какой HTML элемент определяет заголовок web-страницы?**
- a) <title>
- b) <head>
- c) <meta>

77. **Если использовать этот тег, список будет маркированный**
- a)
- b)
- c)
- d) <list>

78. **Запоминающее устройство, предназначенное для хранения данных и программ во время их выполнения**
- a) оперативное запоминающее устройство
- b) постоянное запоминающее устройство
- c) винчестер (жесткий диск)
- d) flash-память

79. Базовая конфигурация настольного компьютера содержит следующие функциональные блоки

(несколько правильных ответов)

- a) системный блок
- b) принтер
- c) монитор
- d) клавиатура

80. **Производительность компьютера характеризуется**
- количеством операций в секунду
- временем организации связи между ПЗУ и ОЗУ
- количеством одновременно выполняемых программ
- динамическими характеристиками устройств ввода – вывода

81. Для долговременного хранения информации служит

- a) оперативная память
- b) дисковод
- c) внешняя память
- d) процессор

82. **Магистрально-модульный принцип архитектуры современных персональных компьютеров подразумевает такую логическую организацию его аппаратных компонентов, при которой:**
- a) каждое устройство связывается с другими напрямую
- b) каждое устройство связывается с другими напрямую, а также через одну центральную магистраль
- c) все они связываются друг с другом через магистраль, включающую в себя шины данных, адреса и управления
- d) устройства связываются друг с другом в определенной фиксированной последовательности (кольцом);

4. Шкала оценки образовательных достижений

Процент результативности (правильных ответов)	Оценка уровня подготовки	
	балл (отметка)	вербальный аналог
90 ÷ 100 %	5	отлично
80 ÷ 89 %	4	хорошо
70 ÷ 79 %	3	удовлетворительно
менее 70 %	2	неудовлетворительно

5. Информационное обеспечение обучения

Перечень рекомендуемых учебных изданий, интернет-ресурсов, дополнительной литературы

Основные источники:

1. Симонович С.В. Общая информатика. Новое издание. – СПб.: Питер, 2008. – 428 с.

Интернет источники:

www. intuit. ru/studies/courses (Открытые интернет-курсы «Интуит» по курсу «Информатика»).
www. lms. iite. unesco. org (Открытые электронные курсы «ИИТО ЮНЕСКО» по информационным технологиям).
http://ru. iite. unesco. org/publications (Открытая электронная библиотека «ИИТО ЮНЕСКО» по ИКТ в образовании).